SCHEMA RETI RACCOLTA ESISTENTI AL PIANO BANCHINE

SCALA 1:500

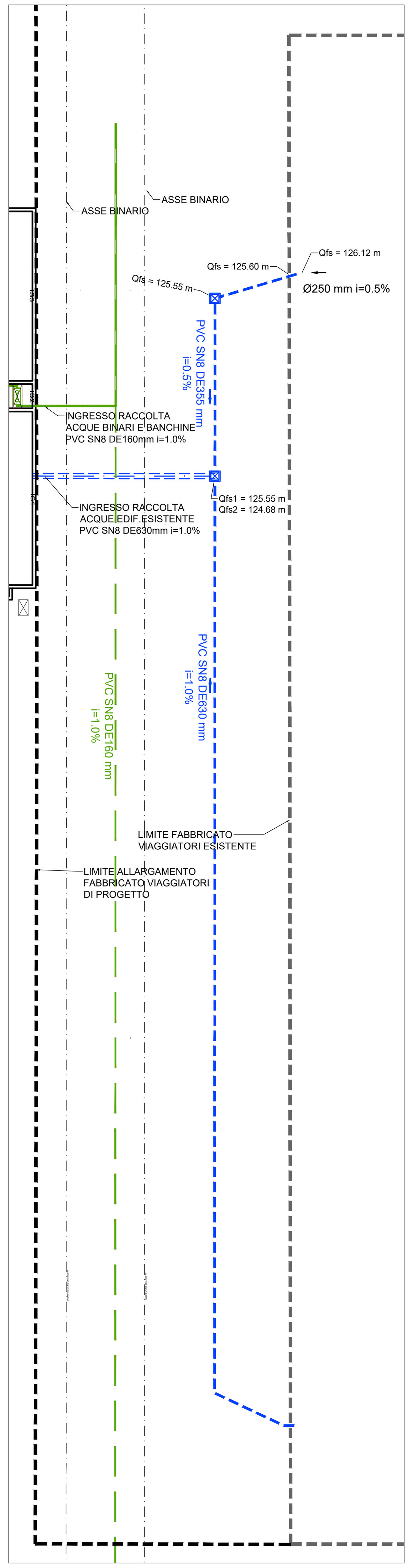

PLANIMETRIA INQUADRAMENTO IMPIANTI IS1, IS2, IS3 E POZZI DISPERDENTI LATO OVEST (VIA SICCOLI)

SCALA 1:500

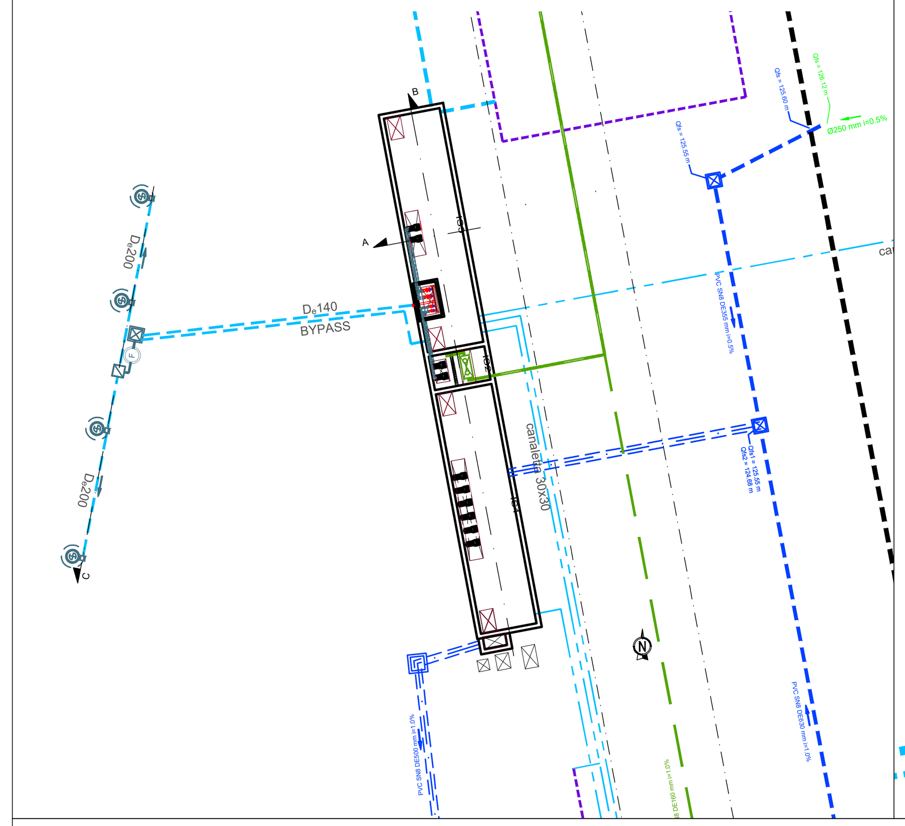

PLANIMETRIA IMPIANTI IS4 (FASE 1) LATO EST

SCALA 1:200

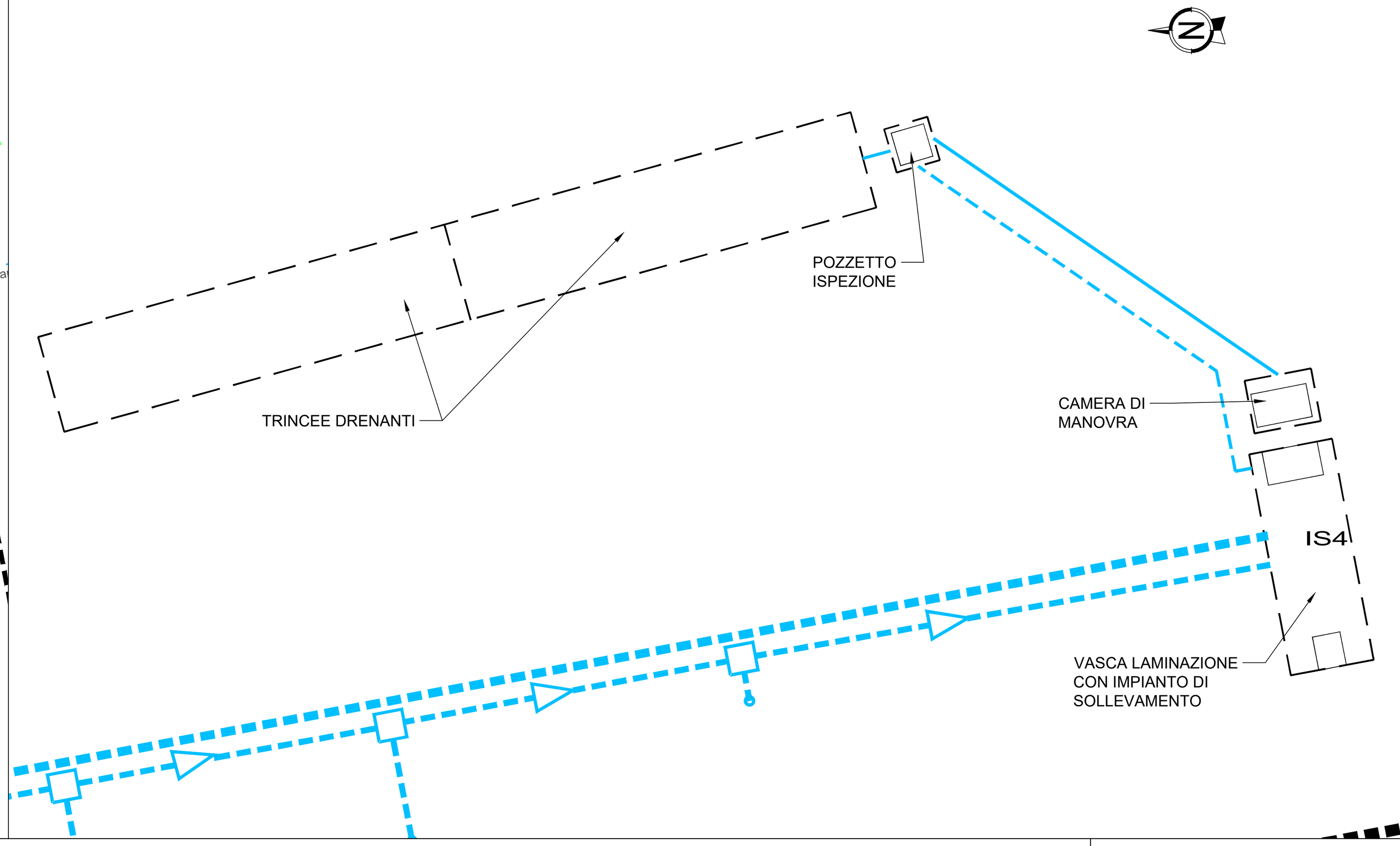

IS 4 IMPIANTO RACCOLTA ACQUE METEORICHE PIASTRA NORD LATO EST CON TRINCEA DRENANTE SEZIONE

SCALA 1:100

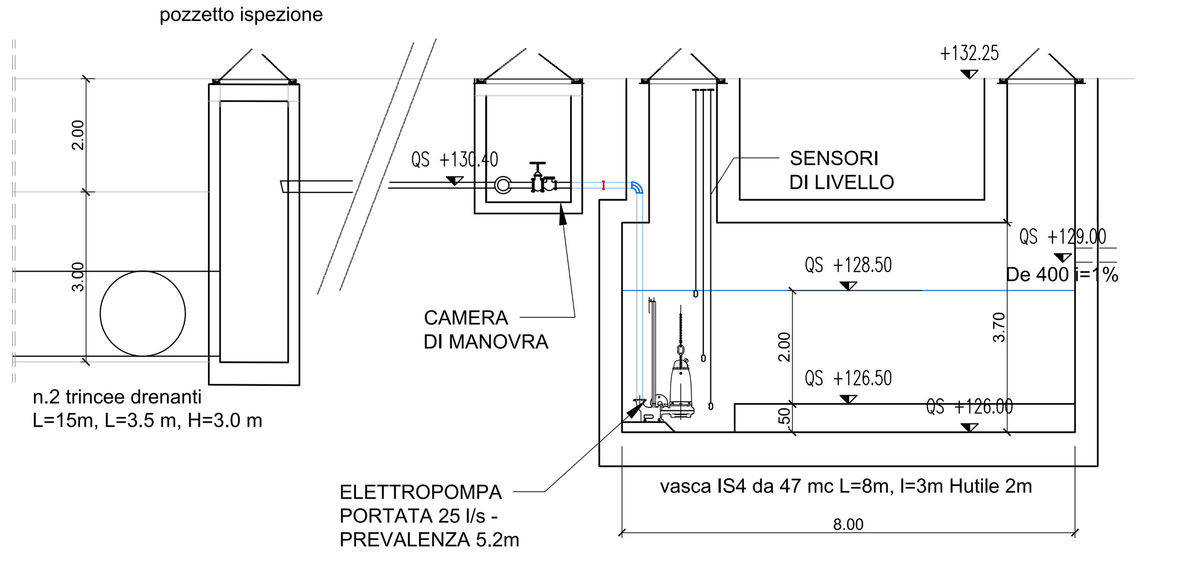

IS 4BIS IMPIANTI RACCOLTA ACQUE METEORICHE RAMPA EST CON TRINCEA DRENANTE (FASE 2) SEZIONE

SCALA 1:100

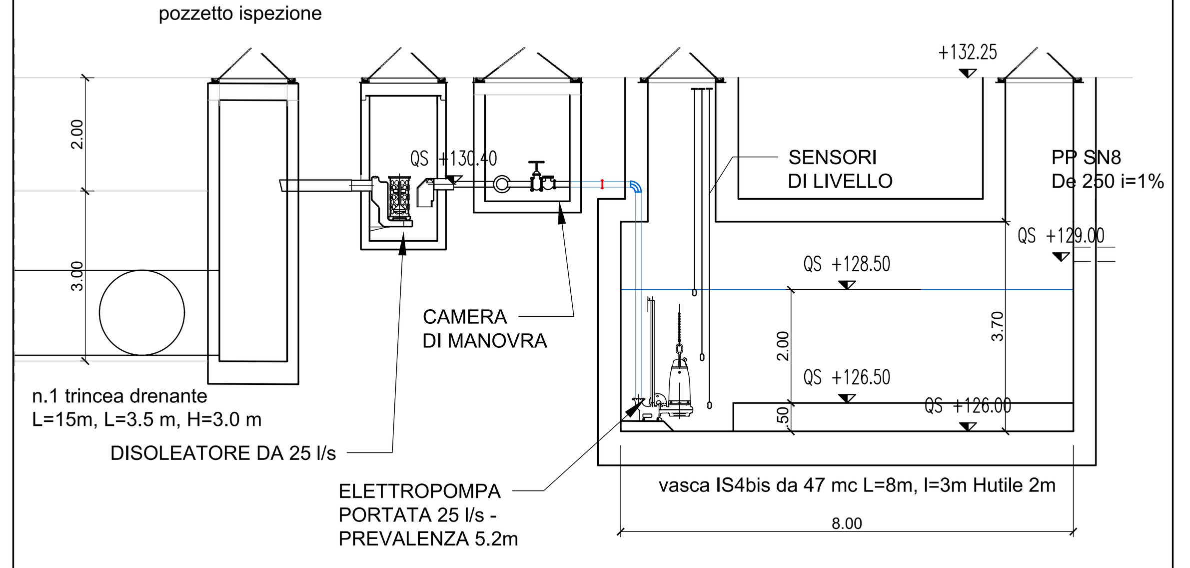

PLANIMETRIA IMPIANTI IS1, IS2, IS3 (LATO OVEST VIA SICCOLI)

SCALA 1:200

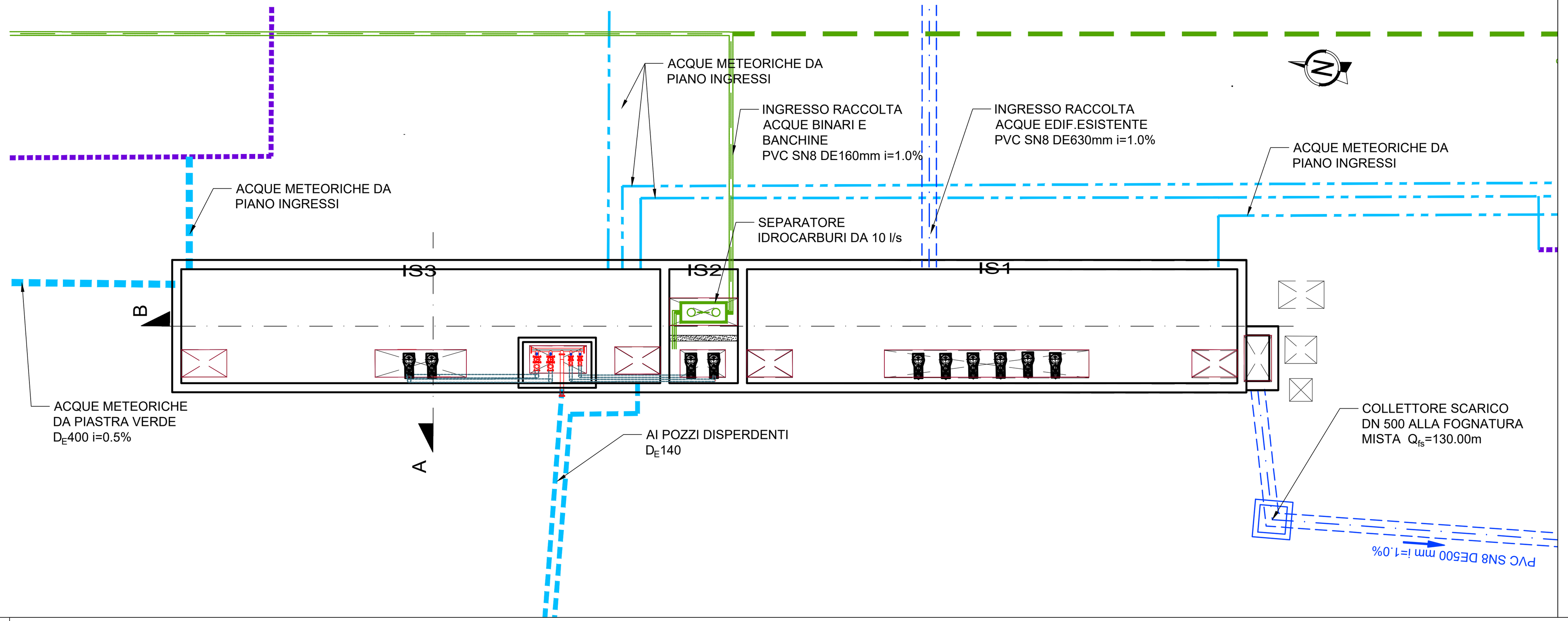

TRINCEA CON POZZETTI DISPERDENTI

SEZIONE C-C

SCALA 1:100

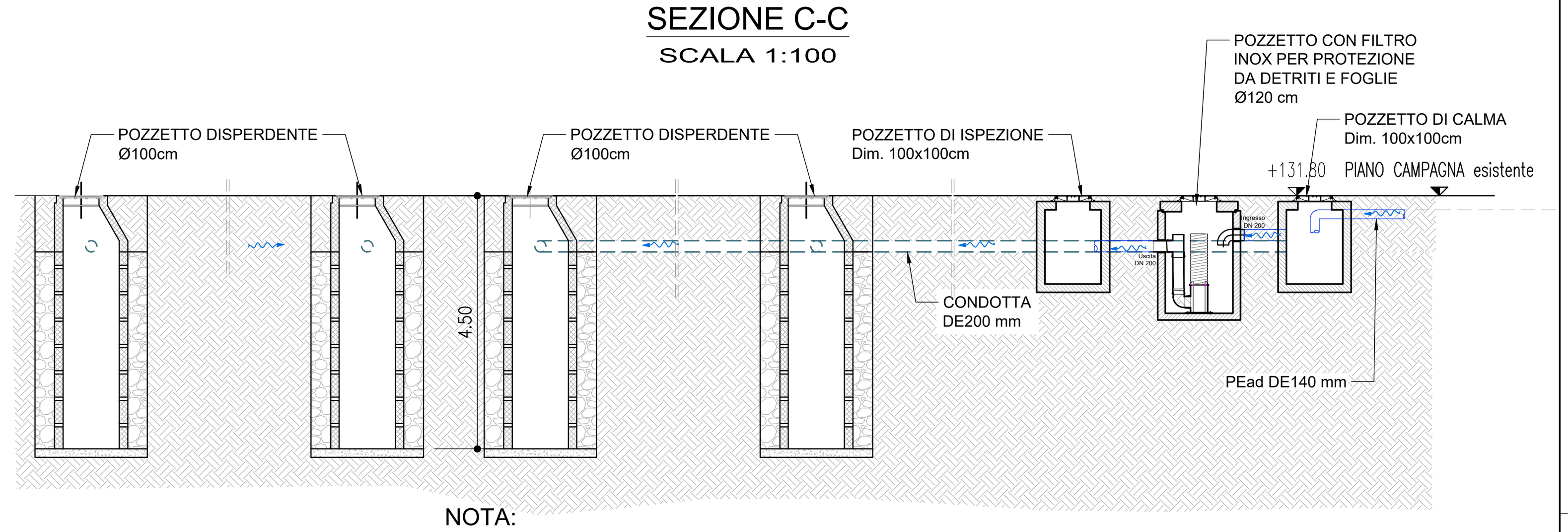

NOTA:
SISTEMA DISPERDENTE
Batteria di 4 pozzi disperdenti realizzati con tubi forati in C.A. Di1000mm, con anello di ghiaia 40cm avvolto in geotessile filtrante.
Scavo De2000mm, Profondità -4.5m da p.c.
Interasse minimo 10m

Nota: i dati riportati nello schema del sistema di raccolta esistente devono essere verificati prima dell'inizio dei lavori

PLANIMETRIA IMPIANTI IS4bis (FASE 2) LATO EST

SCALA 1:200

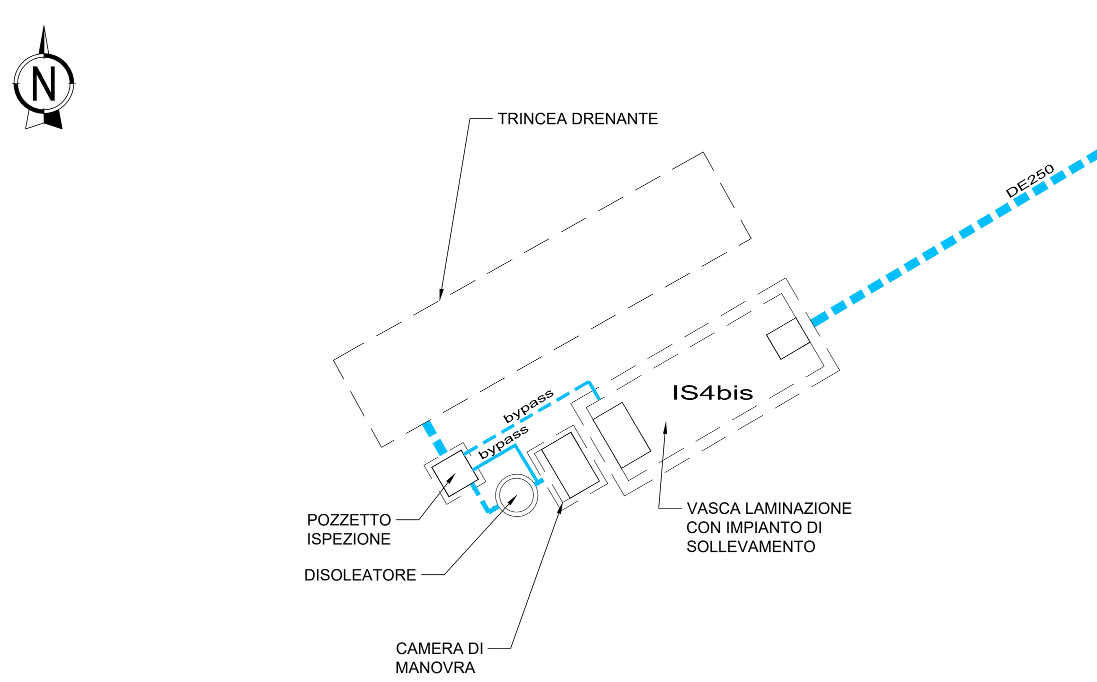

SEZIONE LONGITUDINALE B-B

SCALA 1:200

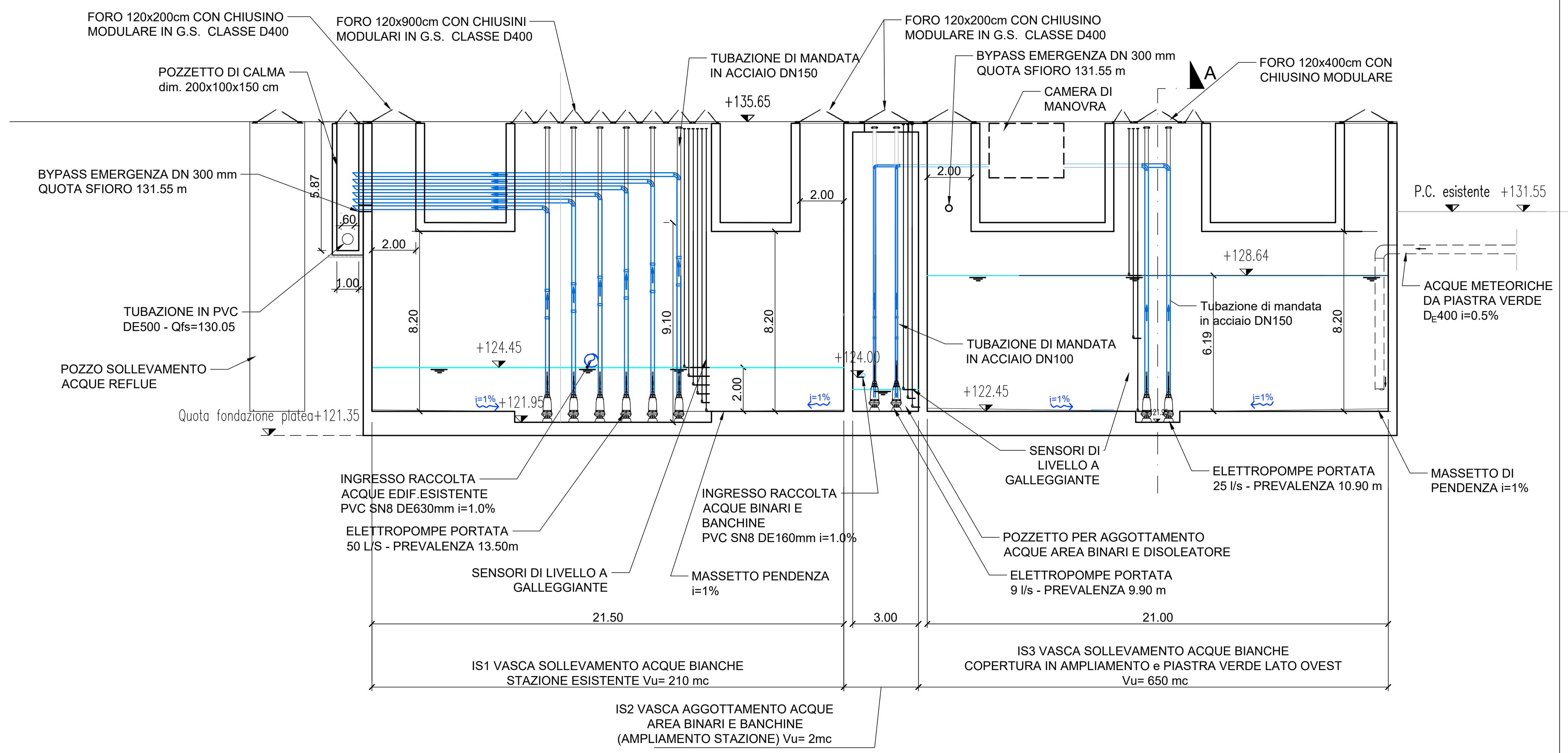

VASCA ACQUE METEORICHE IS3 - ALLARGAMENTO STAZIONE (COPERTURE) + PIASTRA VERDE (scarico nei pozzi drenanti)

SEZIONE A-A

SCALA 1:100

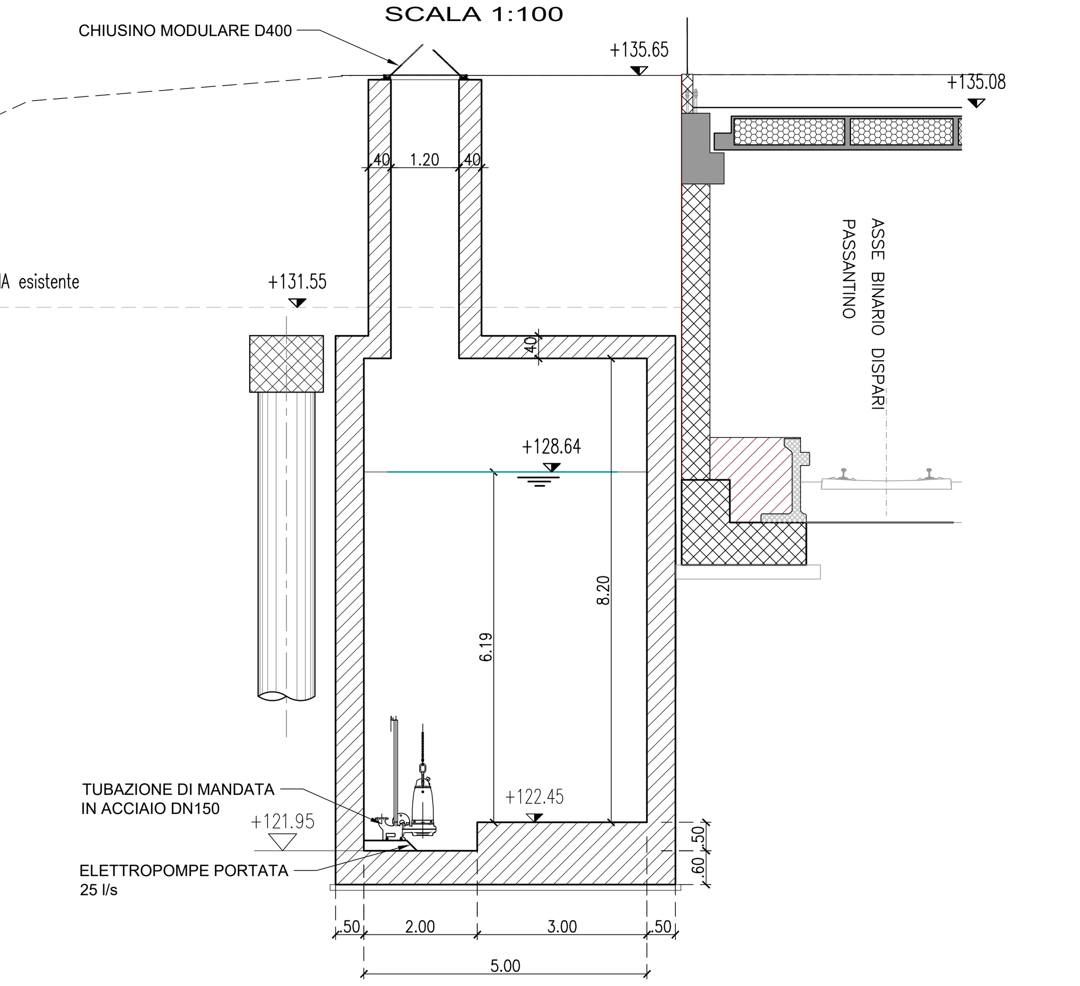

RegioneLombardia
Direzione Generale Infrastrutture e Opere Pubbliche

FERROVIENORD FNM GROUP

NORD_ING FNM GROUP

CODICE COMMESSA	LIVELLO PROGETTAZIONE	D.P.R. 207/10	PROGRESSIVO ELABORATO	CATEGORIA OPERA	NUMERO OPERA	REVISIONE	SCALA
Q 0 3	P	e	0 7 5	I M	- -	R 0	VARIE

AMMODERNAMENTO E POTENZIAMENTO DEL NODO DI BOVISA - COMUNE DI MILANO
Progetto di fattibilità tecnica ed economica

Fabbricato di Stazione e Piastra verde
Impianti meccanici
Vasche e interventi di invarianza idraulica

Revisioni	Data	Descrizione	Redatto	Controllato
3				
2				
1				
0	Luglio 2024	PRIMA EMISSIONE		

NORD_ING
NORD_ING Srl IL DIRETTORE TECNICO Ing. Laura Stiriti
Firmato da LAURA CAROLINA STIRITI
Data: 23/12/2024 17:06:31 CET

FERROVIENORD
FERROVIENORD S.p.A. DIREZIONE SVILUPPO INFRASTRUTTURA IL DIRETTORE Ing. Andrea Lucia Passarelli
Firmato da ANDREA LUCIA PASSARELLI
Data: 23/12/2024 17:39:37 CET

Progettista
NORD_ING FNM GROUP
ORDINE DEGLI INGEGNERI DELLA PROVINCIA DI MILANO — ING. STIRITI LAURA — Sez. A — Settori: a) civile e ambientale b) industriale — n° A 23801
Firmato da LAURA CAROLINA STIRITI
Data: 23/12/2024 17:06:32 CET

Collaborazione
NET Engineering S.r.l. — Centro Direzionale La Cittadella, Piazza M. Saggin 2, Torre 2 - 35131 Padova - Italia — Tel: + 39 049 490.5800 - info@netspa.com
RPBW RENZO PIANO BUILDING WORKSHOP — 29, Via Rubens - 16158 Genova - Italia — Tel: +39 010 61 711 - italy@rpbw.com — www.rpbw.com

REDATTO	CONTROLLATO	APPROVATO	DATA
M. ZULLATO	M.FRANCHIN	A. MELCHIORI	07/24

CODICE ARCHIVIO COLLABORATORE: 1191D06 — AGG.

mod. 7.5 03 rev.01

FILE: Q03Pe075IM--R0.dwg