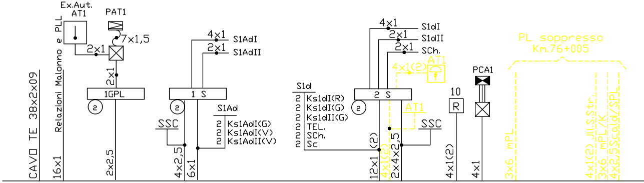
CAVO TE 38x2x09
Relazioni Malonno e PLL
16x1
Ex.Aut.
AT1
PAT1
7x1,5
2x1
2x1
1GPL
2
2x2,5
4x1
S1AdI
2x1
S1AdII
1 S
2
SSC
S1Ad
2 Ks1AdI(G)
2 Ks1AdI(V)
2 Ks1AdII(V)
4x2,5
6x1
S1d
2 Ks1dI(R)
2 Ks1dI(G)
2 Ks1dII(G)
2 TEL.
2 SCh.
2 Sc
4x1
S1dI
2x1
S1dII
2x1
SCh.
4x1(2)
AT1
2 S
2
AT1
SSC
12x1 (2)
4x1(2)
2x4x2,5
10
R
4x1(2)
PCA1
4x1
PL soppresso
Km.76+005
3x6 mPL
4x1(2) Jll.S.Str.
3x6 mPL/K
4x2,5Scald/SPL

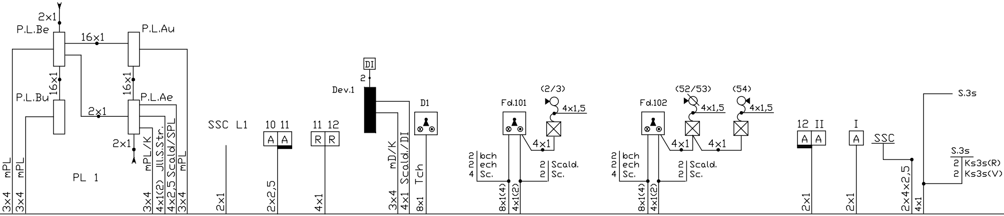
2x1
P.L.Be
16x1
P.L.Au
16x1
16x1
P.L.Bu
2x1
P.L.Ae
2x1
mPL
mPL
PL 1
mPL/K
Jll.S.Str.
Scald/SPL
mPL
3x4
3x4
3x4
4x1(2)
4x2,5
3x4
SSC L1
2x1
10 11
A A
2x2,5
11 12
R R
4x1
DI
2
Dev.1
mD/K
Scald./DI
3x4
4x1
D1
Tch
8x1
Fd.101
(2/3)
4x1,5
4x1
2 bch
2 ech
4 Sc.
2 Scald.
2 Sc.
8x1(4)
4x1(2)
Fd.102
(52/53)
4x1,5
(54)
4x1,5
4x1
4x1
2 bch
2 ech
4 Sc.
2 Scald.
2 Sc.
8x1(4)
4x1(2)
12 II
A A
2x1
I
A
2x1
SSC
2x4x2,5
4x1
S.3s
S.3s
2 Ks3s(R)
2 Ks3s(V)

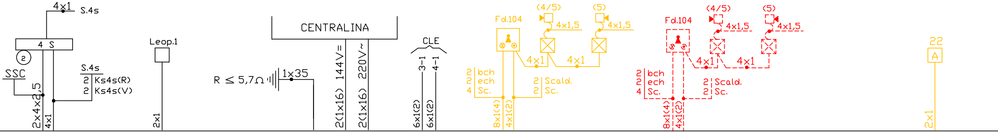
4x1
S.4s
4 S
②
SSC
2x4x2,5
4x1
S.4s
2 Ks4s(R)
2 Ks4s(V)
Leop.1
2x1
R ≤ 5,7Ω
1x35
CENTRALINA
2(1x16) 144V=
2(1x16) 220V~
CLE
3-1
4-1
6x1(2)
6x1(2)
Fd.104
(4/5)
4x1,5
(5)
4x1,5
4x1
4x1
2 bch
2 ech
4 Sc.
2 Scald.
2 Sc.
8x1(4)
4x1(2)
Fd.104
(4/5)
4x1,5
(5)
4x1,5
4x1
4x1
2 bch
2 ech
4 Sc.
2 Scald.
2 Sc.
8x1(4)
4x1(2)
22
A
2x1

Cavi presenti ma non in servizio

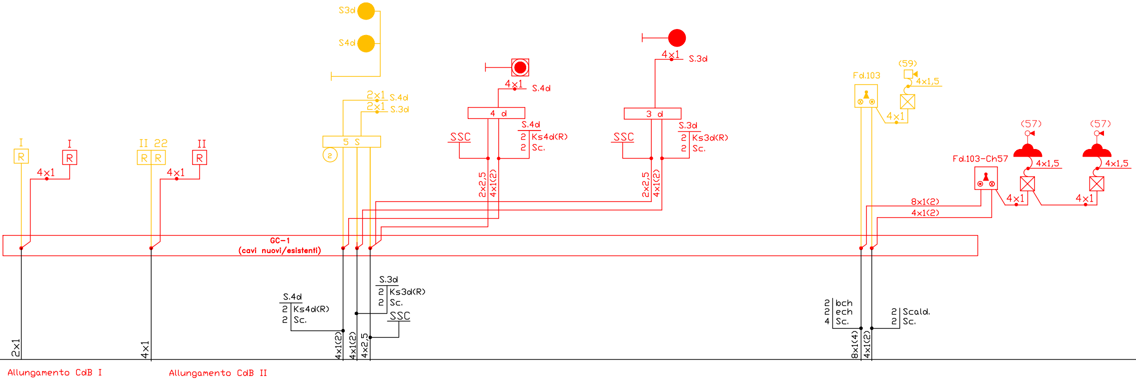
S3d
S4d
2x1 S.4d
2x1 S.3d
5 S
2
4x1 S.4d
4 d
S.4d
2 Ks4d(R)
2 Sc.
SSC
2x2,5
4x1(2)
4x1 S.3d
3 d
S.3d
2 Ks3d(R)
2 Sc.
SSC
2x2,5
4x1(2)
Fd.103
(59)
4x1,5
4x1
(57)
4x1,5
(57)
4x1,5
Fd.103-Ch57
4x1
4x1
8x1(2)
4x1(2)
I
R
I
R
4x1
II 22
R R
II
R
4x1
GC-1
(cavi nuovi/esistenti)
S.4d
2 Ks4d(R)
2 Sc.
S.3d
2 Ks3d(R)
2 Sc.
SSC
4x1(2)
4x1(2)
4x2,5
2 bch
2 ech
4 Sc.
2 Scald.
2 Sc.
8x1(4)
4x1(2)
2x1
4x1
Allungamento CdB I
Allungamento CdB II

🟥 Costruzioni

🟨 Demolizioni

- - - - - - - - Elementi in logica ma non presenti sul piazzale

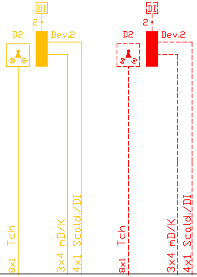
DI
2
D2
Dev.2
8x1 Tch
3x4 mD/K
4x1 Scald./DI
DI
2
D2
Dev.2
8x1 Tch
3x4 mD/K
4x1 Scald./DI

Finanziato dall'Unione europea
NextGenerationEU

MIT
MINISTERO DELLE INFRASTRUTTURE E DEI TRASPORTI

Italiadomani
PIANO NAZIONALE DI RIPRESA E RESILIENZA

RegioneLombardia
Direzione Generale Infrastrutture e Opere Pubbliche

FERROVIENORD
FNM GROUP

H2iseO

CODICE COMMESSA	LIVELLO PROGETTAZIONE	D.P.R. 207/10	PROGRESSIVO ELABORATO	CATEGORIA OPERA	NUMERO OPERA	REVISIONE	SCALA
B35	D	d	151	SG	01	R0	===

IMPIANTO DI PRODUZIONE, STOCCAGGIO E DISTRIBUZIONE IDROGENO
ADEGUAMENTO IMPIANTO FERROVIARIO DI EDOLO
Progetto Definitivo

Binari adibiti al rifornimento di idrogeno
Stazione di Edolo
Piano Cavi (Modifiche R/G su rilevato)

Revisioni	Data	Descrizione	Redatto	Controllato
3		-		
2		-		
1		-		
0	Giu. 2024	PRIMA EMISSIONE	V. ARENELLA	M. BAFFA PACINI

FERROVIENORD
Firmato digitalmente da:
Andrea Lucia Passarelli
Firmato il 12/07/2024 17:05
Seriale Certificato: 24440163
Valido dal 13/07/2022 al 13/07/2025
InfoCert Firma Qualificata 2

APPALTATORE

Progettista

SINTEL engineering
Firmato digitalmente da:
Marco Baffa Pacini
Data: 28/06/2024 17:25:34

REDATTO	CONTROLLATO	APPROVATO	DATA
V. ARENELLA	M. PROIETTI	M. BAFFA PACINI	Giu. 2024
CODICE ARCHIVIO COLLABORATORE			AGG.

FILE: B35Dd151SG01R0 - Piano Cavi Edolo Fase 1 ASCV.dwg