RegioneLombardia

Direzione Generale Infrastrutture, Trasporti e Mobilità sostenibile

FERROVIENORD
FNMGROUP

NORD_ING
FNMGROUP

CODICE COMMESSA	LIVELLO PROGETTAZIONE	D.P.R. 207/10	PROGRESSIVO ELABORATO	CATEGORIA OPERA	NUMERO OPERA	REVISIONE	SCALA
K14A	D	d	301	IM	02	R0	===

INTERVENTI PER LA SICUREZZA FERROVIE ISOLATE
LINEA BRESCIA-ISEO-EDOLO SOSTITUZIONE SISTEMA DI SICUREZZA ATTUALE CON ACC_M
Progetto Definitivo

IMPIANTI MECCANICI ED ELETTRICI
SCHEMI QUADRI ELETTRICI

Revisioni		Data	Descrizione	Redatto	Controllato
	3		-		
	2		-		
	1		-		
	0	Mar. '22	PRIMA EMISSIONE		

NORD_ING

NORD_ING Srl
IL DIRETTORE TECNICO
Ing. Luca Erba

FERROVIENORD

FERROVIENORD S.p.A.
DIREZIONE SVILUPPO INFRASTRUTTURA
IL DIRETTORE (a.i.)
Dott. Enrico Bellavita

Progettista

NORD_ING
FNMGROUP

ORDINE DEGLI INGEGNERI DELLA PROVINCIA DI LECCO
Dott. Ing. ERBA LUCA
Sez. A Settori:
a) civile e ambientale
b) industriale
c) dell'informazione
n° A 639

Collaborazione

CPB
SOCIETÀ ENGINEERING

C.P.B. Broggi Srl - Società Engineering
21049 TRADATE (VA) - C.so BERNACCHI, 113
Telefono 0331/810172 - Fax 0331/835490 - Email info@cpb-broggi.it

REDATTO	CONTROLLATO	APPROVATO	DATA
MG	BG	BD	26/03/2020

CODICE ARCHIVIO COLLABORATORE: FNI20/023EM

AGG.

mod. 7.5 03 rev.01

FILE: K14ADd301IM01R0_Schemi_Unifilari.dwg

CARATTERISTICHE DEL QUADRO ELETTRICO

__LINEA DI ALIMENTAZIONE DERIVATA DA CONTATORE ENEL COSTITUITA DA CAVI UNIPOLARI FG16M16 AVENTI LA SEGUENTE CONFORMAZIONE 4x1x35mmq

__GRADO DI PROTEZIONE MINIMO DEL QUADRO IP55

__CORRENTE DI CORTO CIRCUITO SIMMETRICA TRIFASE A MONTE DELL'INTERRUTTORE GENERALE Icc=15kA

__NORME DI RIFERIMENTO COSTRUTTIVE CEI17-113 E CEI17-114

__TENSIONE DI ALIMENTAZIONE 3F+N 230/400Volt

__FREQUENZA 50Hz

__SISTEMA DI MESSA A TERRA "TT"

N.B. TIPOLOGIE E MARCHE MATERIALI PURAMENTE INDICATIVE INDICATE COME RIFERIMENTO DELLE CARATTERISTICHE MINIME

CPB SOCIETÀ ENGINEERING
C.so BERNACCHI, 113 - 21049 TRADATE (VA)
TEL 0331/810172 - FAX 0331/835490
E-MAIL: info@cpb-broggi.it

Impianto: NORD_ING Srl – P.le Cadorna, 14 – 20123 Milano RAMO BRESCIA–ISEO–EDOLO – STAZIONE TIPO	Ordine	Dis. N. 301/EL2	Aggiornamenti	FOGLIO 1
Denominazione: AVANQUADRO GENERALE	Commessa FNI20023E	CAD SPAC		SEGUE 1A
	Esecutore MG	Nome File FNI20023E301_2.dwg		
		Data 24/02/2020		

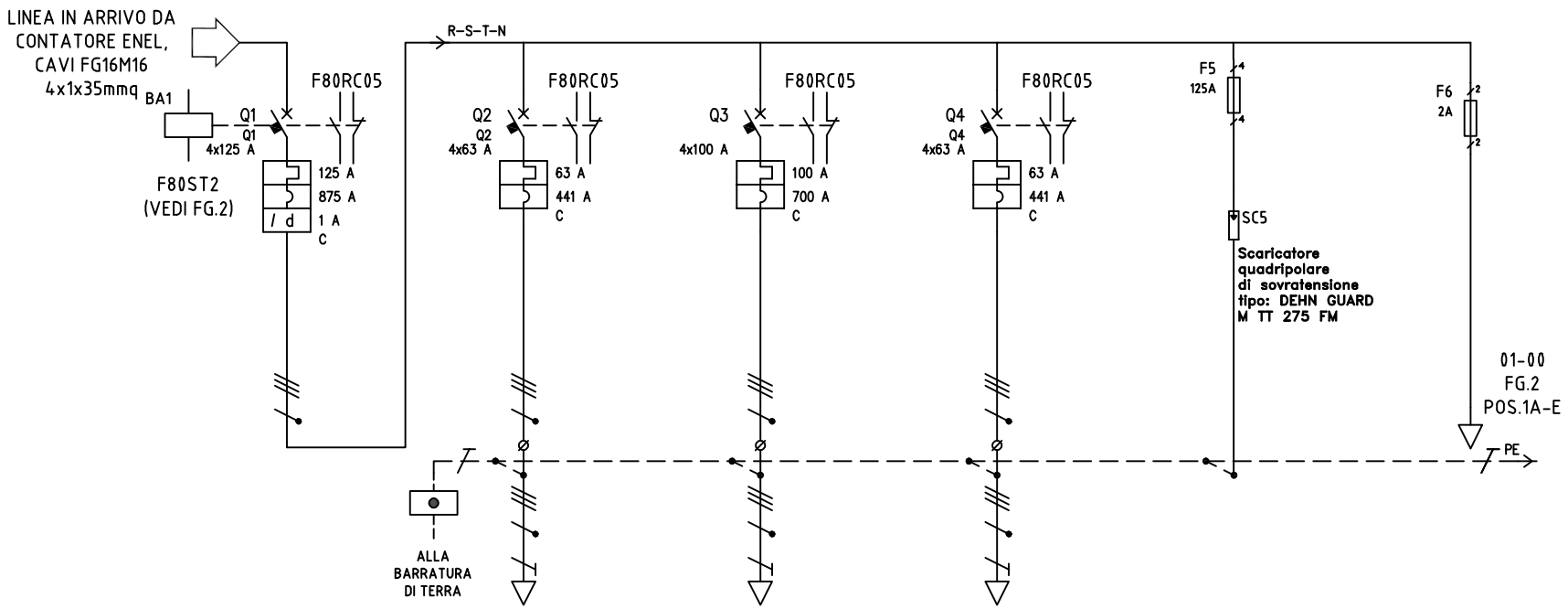

UTENZA	DENOMINAZIONE			Generale impianto		Quadro distribuzione locali fabbr. viaggiatori (301/EL3)		Quadro distribuzione locale tecnologico (301/EL4)		Quadro riscaldamento deviatoi (301/EL5)		Scaricatori di sovratrensione		Protezione ausiliari	
	SIGLA			Q1		Q2		Q3		Q4		SC5		F6	
	TIPO	POTENZA TOT.	kVA	TT	86.6	TT	43.6	TT	69.3	TT	43.6	TT		TT	0.5
	POTENZA kW	Ib	A	53.4	82.2	29.2	48.5	11.5	21.5	35.6	57.9			0.1	0.5
	COEF. CONTEMP.	COS φ		0.7	0.959	1	0.9	1	0.797	1	0.9			1	0.9
INTERRUTTORE O SEZIONATORE	COSTRUTTORE			BTICINO		BTICINO		BTICINO		BTICINO		DEHN			
	TIPO			BTDIN 160-C+DIFF 160/250-F-REG		BTDIN 160-C		BTDIN 160-C		BTDIN 160-C		DEHNGuard M TT 275			
	N.POLI	In	A	4	125	4	63	4	100	4	63	4			
	Ith A	Idn A	TIPO DIFF.	125	1 Sel.	63		100		63					
	Im (o curva) A	Pdi	kA	875	16	441	16	700	16	441	16				
FUSIBILE	TIPO											NH00		BTICINO F312	
	CALIBRO		A									125		2A	
CONTATTORE	TIPO														
	In A	Pn	kW												
RELE' TERMICO	TIPO														
	TARATURA		A												
LINEA DI POTENZA	TIPO CAVO					FG16OM16 0.6/1 kV		FG16OM16 0.6/1 kV		FG16OM16 0.6/1 kV					
	FORMAZIONE					5G16		3x35+1x25+1G25		5G16					
	LUNGHEZZA		m			15		20		20					
	Iz		A			72		114		72					
	C.d.T. a In %	C.d.T. a Ib	%			0.57	0.437	0.556	0.103	0.739	0.679				
	Zk mΩ	Zs	mΩ	24.2		36.9		32		41.8					
	Ik trifase/monof. kA	Ik1 fase/terra	kA	9.52		6.26		7.22		5.52					
	NUMERAZIONE MORSETTIERA														

CPB SOCIETÀ ENGINEERING
C.so BERNACCHI, 113 - 21049 TRADATE (VA)
TEL 0331/810172 - FAX 0331/835490
E-MAIL: info@cpb-broggi.it

Impianto: NORD_ING Srl – P.le Cadorna, 14 – 20123 Milano
RAMO BRESCIA–ISEO–EDOLO – STAZIONE TIPO

Denominazione: AVANQUADRO GENERALE

Ordine:
Commessa: FNI20023E
Esecutore: MG

Dis. N. 301/EL2
CAD SPAC
Nome File FNI20023E301_2.dwg
Data 24/02/2020

Aggiornamenti

FOGLIO 1A
SEGUE 2

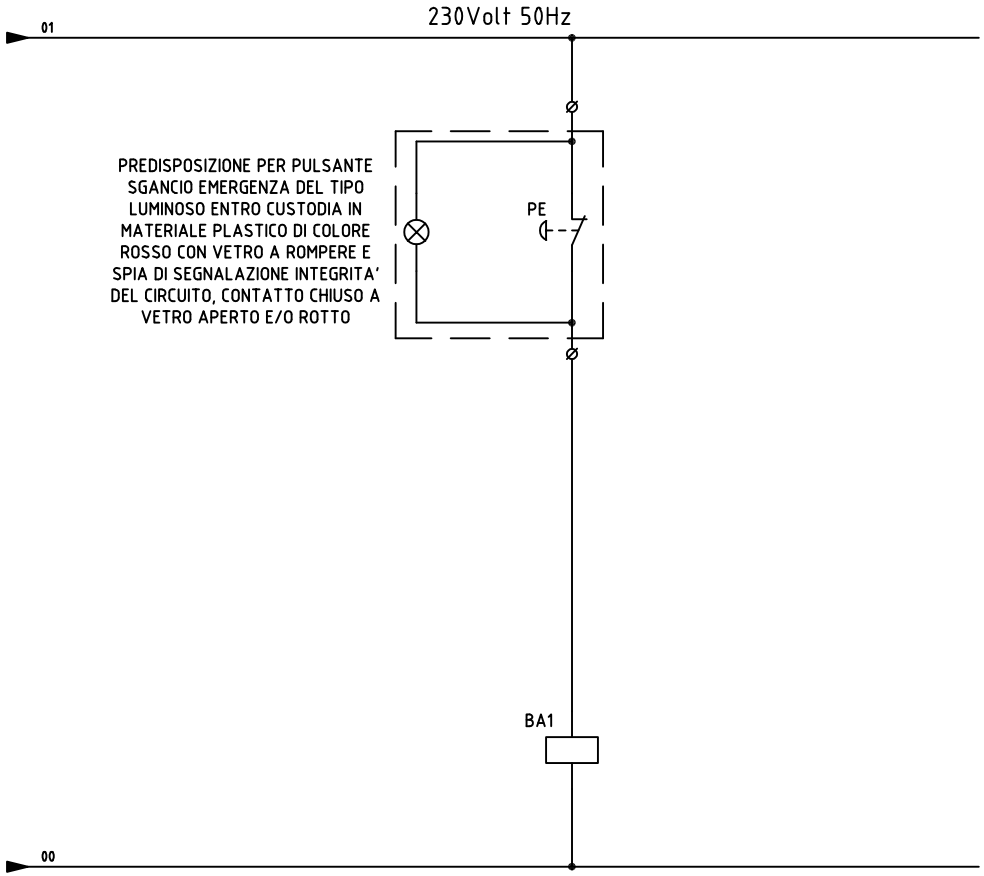

BOBINA DI APERTURA
INTERRUTTORE GENERALE

N.B PREVEDERE CONTATTI DI SCATTATO INTERRUTTORE DISPONIBILI IN MORSETTIERA

CPB SOCIETÀ ENGINEERING
C.so BERNACCHI, 113 - 21049 TRADATE (VA)
TEL 0331/810172 - FAX 0331/835490
E-MAIL: info@cpb-broggi.it

Impianto	NORD_ING Srl – P.le Cadorna, 14 – 20123 Milano RAMO BRESCIA–ISEO–EDOLO – STAZIONE TIPO
Denominazione	AVANQUADRO GENERALE
Ordine	
Commessa	FNI20023E
Esecutore	MG
Dis. N.	301/EL2
CAD	SPAC
Nome File	FNI20023E301_2.dwg
Data	24/02/2020
Aggiornamenti	
FOGLIO	2
SEGUE	/

CARATTERISTICHE DEL QUADRO ELETTRICO

__LINEA DI ALIMENTAZIONE DERIVATA DA AVANQUADRO GENERALE (301/EL2) COSTITUITA DA CAVO MULTIPOLARE FG16OM16 AVENTE LA SEGUENTE CONFORMAZIONE 5G16mmq

__GRADO DI PROTEZIONE MINIMO DEL QUADRO IP4X

__CORRENTE DI CORTO CIRCUITO SIMMETRICA TRIFASE A MONTE DELL'INTERRUTTORE GENERALE Icc=7,18kA

__NORME DI RIFERIMENTO COSTRUTTIVE CEI17-113 E CEI17-114

__TENSIONE DI ALIMENTAZIONE 3F+N 230/400Volt

__FREQUENZA 50Hz

__SISTEMA DI MESSA A TERRA "TT"

N.B. TIPOLOGIE E MARCHE MATERIALI PURAMENTE INDICATIVE INDICATE COME RIFERIMENTO DELLE CARATTERISTICHE MINIME

CPB SOCIETÀ ENGINEERING
C.so BERNACCHI, 113 - 21049 TRADATE (VA)
TEL 0331/810172 - FAX 0331/835490
E-MAIL: info@cpb-broggi.it

Impianto: NORD_ING Srl – P.le Cadorna, 14 – 20123 Milano RAMO BRESCIA–ISEO–EDOLO – STAZIONE TIPO	Ordine	Dis. N. 301/EL3	Aggiornamenti	FOGLIO 1
Denominazione: QUADRO DISTRIBUZIONE FABBRICATO VIAGGIATORI	Commessa FNI20023E	CAD SPAC		SEGUE 1A
	Esecutore MG	Nome File FNI20023E301_3.dwg		
		Data 24/02/2020		

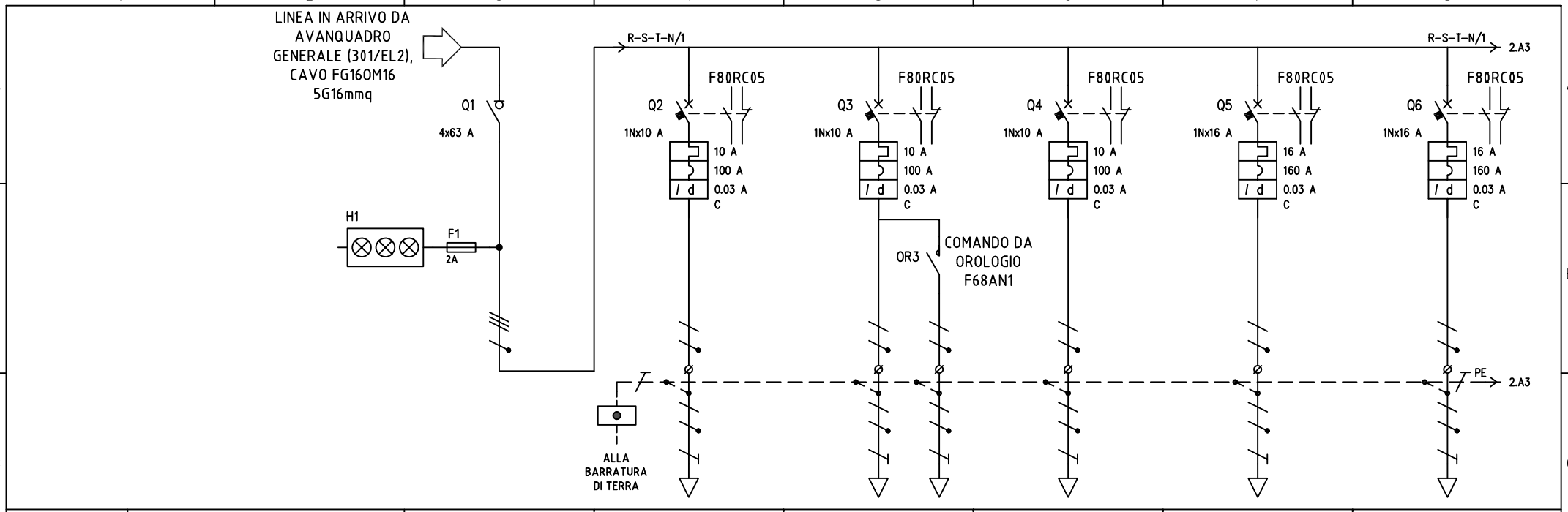

UTENZA	DENOMINAZIONE		Generale quadro		Illuminazione normale ed emergenza locale movimento		Illuminazione normale ed emergenza sala attesa		Illuminazione normale ed emergenza magazzino esterno		Prese di servizio locale movimento		Prese di servizio sala attesa	
	SIGLA		Q1		Q2		Q3		Q4		Q5		Q6	
	TIPO	POTENZA TOT. kVA	TT	43.6	TT/L1-N	2.31	TT/L2-N	2.31	TT/L3-N	2.31	TT/L1-N	3.7	TT/L2-N	3.7
	POTENZA kW	Ib A	26.2	43.4	0.2	0.962	0.2	0.962	0.5	2.4	1	4.81	1	4.81
	COEF. CONTEMP.	COS φ	0.7	0.9	1	0.9	1	0.9	1	0.9	1	0.9	1	0.9
INTERRUTTORE O SEZIONATORE	COSTRUTTORE		BTICINO		BTICINO		BTICINO		BTICINO		BTICINO		BTICINO	
	TIPO		Sez. F74N 63A		BTDIN 60 A 0.03 A		BTDIN 60 A 0.03 A		BTDIN 60 A 0.03 A		BTDIN 60 A 0.03 A		BTDIN 60 A 0.03 A	
	N.POLI	In A	4	63	1N	10	1N	10	1N	10	1N	16	1N	16
	Ith A / Idn A	TIPO DIFF.			10 / 0.03	Gen.	10 / 0.03	Gen.	10 / 0.03	Gen.	16 / 0.03	Gen.	16 / 0.03	Gen.
	Im (o curva) A	Pdi kA			100	10	100	10	100	10	160	10	160	10
FUSIBILE	TIPO													
	CALIBRO A													
CONTATTORE	TIPO													
	In A	Pn kW												
RELE' TERMICO	TIPO													
	TARATURA A													
LINEA DI POTENZA	TIPO CAVO				FG17 450/750 V		FG16OM16 0.6/1 kV		FG16OM16 0.6/1 kV		FG17 450/750 V		FG17 450/750 V	
	FORMAZIONE				2x(1x1.5)+1G1.5		3G1.5		3G2.5		2x(1x2.5)+1G2.5		2x(1x2.5)+1G2.5	
	LUNGHEZZA m				10		10		50		10		20	
	Iz A				18.4		13		25.5		24.8		24.8	
	C.d.T. a In %	C.d.T. a Ib %	0.609		1.94	0.128	1.94	0.128	4.6	0.958	1.89	0.384	3.16	0.768
	Zk mΩ	Zs mΩ	27.6		315.3		315.2		843.5		210.6		368	
	Ik trifase/monof. kA	Ik1 fase/terra kA	8.36		0.733		0.733		0.274		1.1		0.628	
	NUMERAZIONE MORSETTIERA													

CPB SOCIETÀ ENGINEERING
C.so BERNACCHI, 113 - 21049 TRADATE (VA)
TEL 0331/810172 - FAX 0331/835490
E-MAIL: info@cpb-broggi.it

Impianto: NORD_ING Srl – P.le Cadorna, 14 – 20123 Milano
RAMO BRESCIA–ISEO–EDOLO – STAZIONE TIPO

Denominazione: QUADRO DISTRIBUZIONE FABBRICATO VIAGGIATORI

Ordine:
Commessa: FNI20023E
Esecutore: MG

Dis. N. 301/EL3
CAD SPAC
Nome File FNI20023E301_3.dwg
Data 24/02/2020

Aggiornamenti

FOGLIO 1A
SEGUE 2

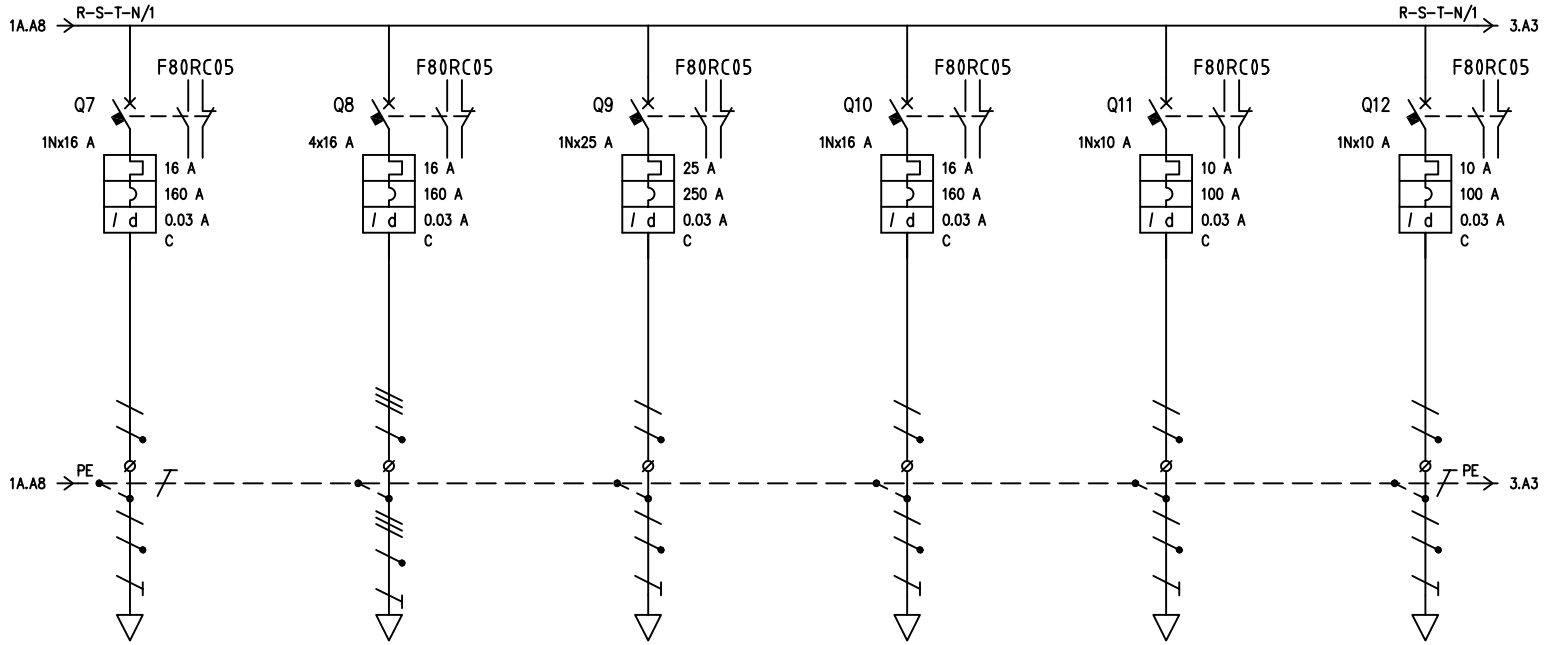

UTENZA	DENOMINAZIONE				Scorta		Condizionamento locale movimento e sala attesa		Scorta		Blocco servizi igienici esterno		Biglietteria automatica		Obliteratrice sala attesa	
	SIGLA				Q7		Q8		Q9		Q10		Q11		Q12	
	TIPO	POTENZA TOT.	kVA		TT/L3-N	3.7	TT	9.96	TT/L2-N	5.78	TT/L3-N	3.7	TT/L1-N	2.31	TT/L2-N	2.31
	POTENZA kW	Ib	A				3	4.81			1	4.81	0.2	0.962	0.2	0.962
	COEF. CONTEMP.	COS φ			1	0.9	1	0.9	1	0.9	1	0.9	1	0.9	1	0.9
INTERRUTTORE O SEZIONATORE	COSTRUTTORE				BTICINO		BTICINO		BTICINO		BTICINO		BTICINO		BTICINO	
	TIPO				BTDIN 60 A 0.03 A		BTDIN 60 A 0.03 A		BTDIN 60 A 0.03 A		BTDIN 60 A 0.03 A		BTDIN 60 A 0.03 A		BTDIN 60 A 0.03 A	
	N.POLI	In	A		1N	16	4	16	1N	25	1N	16	1N	10	1N	10
	Ith A	Idn A	TIPO DIFF.		16	0.03	16	0.03	25	0.03	16	0.03	10	0.03	10	0.03
					Gen.		Gen.		Gen.		Gen.		Gen.		Gen.	
	Im (o curva) A	Pdi	kA		160	10	160	10	250	10	160	10	100	10	100	10
FUSIBILE	TIPO															
	CALIBRO		A													
CONTATTORE	TIPO															
	In A	Pn	kW													
RELE' TERMICO	TIPO															
	TARATURA		A													
LINEA DI POTENZA	TIPO CAVO						FG16OM16 0.6/1 kV				FG16OM16 0.6/1 kV		FG17 450/750 V		FG17 450/750 V	
	FORMAZIONE						5G4				3G2.5		2x(1x1.5)+1G1.5		2x(1x1.5)+1G1.5	
	LUNGHEZZA		m				10				60		20		10	
	Iz		A				34.5				25.5		18.4		18.4	
	C.d.T. a In %	C.d.T. a Ib	%		1.88		1.88	0.383	2.6		8.28	2.3	3.27	0.255	1.94	0.128
	Zk mΩ	Zs	mΩ				210.4				1002.3		579.3		315.3	
	Ik trifase/monof. kA	Ik1 fase/terra	kA		1.1		1.1		1.1		0.231		0.399		0.733	
	NUMERAZIONE MORSETTIERA															

CPB SOCIETÀ ENGINEERING
C.so BERNACCHI, 113 - 21049 TRADATE (VA)
TEL 0331/810172 - FAX 0331/835490
E-MAIL: info@cpb-broggi.it

Impianto
NORD_ING Srl – P.le Cadorna, 14 – 20123 Milano
RAMO BRESCIA–ISEO–EDOLO – STAZIONE TIPO

Denominazione
QUADRO DISTRIBUZIONE FABBRICATO VIAGGIATORI

Ordine

Commessa FNI20023E

Esecutore MG

Dis. N. 301/EL3

CAD SPAC

Nome File FNI20023E301_3.dwg

Data 24/02/2020

Aggiornamenti

FOGLIO 2

SEGUE 3

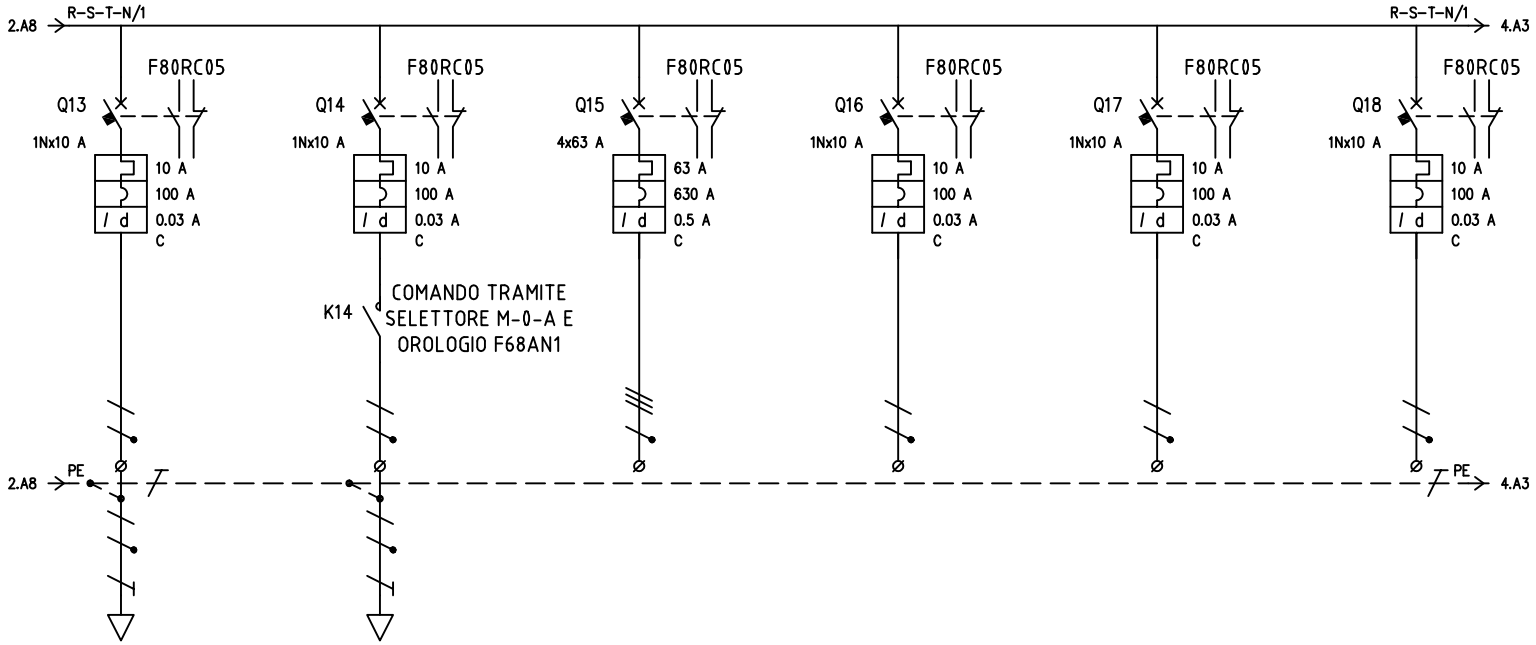

UTENZA	DENOMINAZIONE			Obliteratrice esterna		Illuminazione esterna		Scorta (Ascensore)		Scorta 1		Scorta 2		Scorta 3	
	SIGLA			Q13		Q14		Q15		Q16		Q17		Q18	
	TIPO	POTENZA TOT.	kVA	TT/L3-N	2.31	TT/L3-N	2.31	TT	43.6	TT/L1-N	2.31	TT/L2-N	2.31	TT/L3-N	2.31
	POTENZA kW	Ib	A	0.2	0.962	0.5	2.4	30	48.1						
	COEF. CONTEMP.	COS φ		1	0.9	1	0.9	1	0.9	1	0.9	1	0.9	1	0.9
INTERRUTTORE O SEZIONATORE	COSTRUTTORE			BTICINO		BTICINO		BTICINO		BTICINO		BTICINO		BTICINO	
	TIPO			BTDIN 60 A 0.03 A		BTDIN 60 A 0.03 A		BTDIN 60-C+DIFF 63 A - A - 0,5 A		BTDIN 60 A 0.03 A		BTDIN 60 A 0.03 A		BTDIN 60 A 0.03 A	
	N.POLI	In	A	1N	10	1N	10	4	63	1N	10	1N	10	1N	10
	Ith A / Idn A	TIPO DIFF.		10 / 0.03	Gen.	10 / 0.03	Gen.	63 / 0.5	Gen.	10 / 0.03	Gen.	10 / 0.03	Gen.	10 / 0.03	Gen.
	Im (o curva) A	Pdi	kA	100	10	100	10	630	10	100	10	100	10	100	10
FUSIBILE	TIPO														
	CALIBRO		A												
CONTATTORE	TIPO					FT1A2N230 2NO									
	In A	Pn	kW			25									
RELE' TERMICO	TIPO														
	TARATURA		A												
LINEA DI POTENZA	TIPO CAVO			FG16OM16 0.6/1 kV		FG16OM16 0.6/1 kV									
	FORMAZIONE			3G1.5		3G1.5									
	LUNGHEZZA		m	20		20									
	Iz		A	14.9		14.9									
	C.d.T. a In	C.d.T. a Ib	%	3.26	0.255	3.26	0.255	0.609		0.609		0.609		0.609	
	Zk	Zs	mΩ	579.2		579.2		27.6		61.3		61.3		61.3	
	Ik trifase/monof. kA	Ik1 fase/terra	kA	0.399		0.399		8.36		3.77		3.77		3.77	
	NUMERAZIONE MORSETTIERA														

CPB SOCIETÀ ENGINEERING
C.so BERNACCHI, 113 - 21049 TRADATE (VA)
TEL 0331/810172 - FAX 0331/835490
E-MAIL: info@cpb-broggi.it

Impianto
NORD_ING Srl – P.le Cadorna, 14 – 20123 Milano
RAMO BRESCIA–ISEO–EDOLO – STAZIONE TIPO

Denominazione
QUADRO DISTRIBUZIONE FABBRICATO VIAGGIATORI

Ordine

Commessa FNI20023E

Esecutore MG

Dis. N. 301/EL3

CAD SPAC

Nome File FNI20023E301_3.dwg

Data 24/02/2020

Aggiornamenti

FOGLIO 3

SEGUE 4

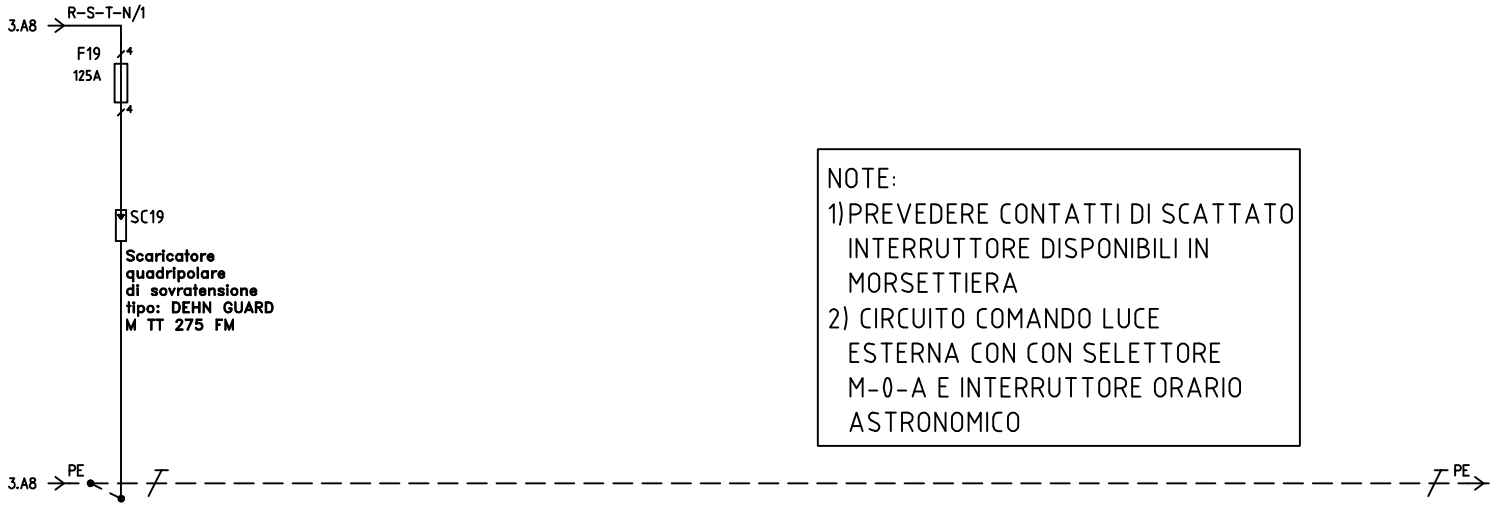

NOTE:
1) PREVEDERE CONTATTI DI SCATTATO INTERRUTTORE DISPONIBILI IN MORSETTIERA
2) CIRCUITO COMANDO LUCE ESTERNA CON CON SELETTORE M-0-A E INTERRUTTORE ORARIO ASTRONOMICO

UTENZA	DENOMINAZIONE		Scaricatori di sovratrensione					
	SIGLA		SC19					
	TIPO	POTENZA TOT. kVA	TT					
	POTENZA kW	Ib A						
	COEF. CONTEMP.	COS φ						
INTERRUTTORE O SEZIONATORE	COSTRUTTORE		DEHN					
	TIPO		DEHNGuard M TT 275					
	N.POLI	In A	4					
	Ith A	Idn A / TIPO DIFF.						
	Im (o curva) A	Pdi kA						
FUSIBILE	TIPO		NH00					
	CALIBRO A		125					
CONTATTORE	TIPO							
	In A	Pn kW						
RELE' TERMICO	TIPO							
	TARATURA A							
LINEA DI POTENZA	TIPO CAVO							
	FORMAZIONE							
	LUNGHEZZA m							
	Iz A							
	C.d.T. a In %	C.d.T. a Ib %						
	Zk mΩ	Zs mΩ						
	Ik trifase/monof. kA	Ik1 fase/terra kA						
	NUMERAZIONE MORSETTIERA							

CPB SOCIETÀ ENGINEERING
C.so BERNACCHI, 113 - 21049 TRADATE (VA)
TEL 0331/810172 - FAX 0331/835490
E-MAIL: info@cpb-broggi.it

Impianto: NORD_ING Srl – P.le Cadorna, 14 – 20123 Milano
RAMO BRESCIA–ISEO–EDOLO – STAZIONE TIPO

Denominazione: QUADRO DISTRIBUZIONE FABBRICATO VIAGGIATORI

Ordine:
Commessa: FNI20023E
Esecutore: MG

Dis. N. 301/EL3
CAD SPAC
Nome File FNI20023E301_3.dwg
Data 24/02/2020

Aggiornamenti

FOGLIO 4
SEGUE 1

CARATTERISTICHE DEL QUADRO ELETTRICO

__LINEA DI ALIMENTAZIONE DERIVATA DA AVANQUADRO GENERALE (301/EL2) COSTITUITA DA CAVO MULTIPOLARE FG16OM16 AVENTE LA SEGUENTE CONFORMAZIONE 3,5x35mmq+PE

__GRADO DI PROTEZIONE MINIMO DEL QUADRO IP4X

__CORRENTE DI CORTO CIRCUITO SIMMETRICA TRIFASE A MONTE DELL'INTERRUTTORE GENERALE Icc=9,55kA

__NORME DI RIFERIMENTO COSTRUTTIVE CEI17-113 E CEI17-114

__TENSIONE DI ALIMENTAZIONE 3F+N 230/400Volt

__FREQUENZA 50Hz

__SISTEMA DI MESSA A TERRA "TT"

N.B. TIPOLOGIE E MARCHE MATERIALI PURAMENTE INDICATIVE INDICATE COME RIFERIMENTO DELLE CARATTERISTICHE MINIME

CPB SOCIETÀ ENGINEERING
C.so BERNACCHI, 113 - 21049 TRADATE (VA)
TEL 0331/810172 - FAX 0331/835490
E-MAIL: info@cpb-broggi.it

Impianto: NORD_ING Srl – P.le Cadorna, 14 – 20123 Milano RAMO BRESCIA–ISEO–EDOLO – STAZIONE TIPO	Ordine	Dis. N. 301/EL4	Aggiornamenti	FOGLIO 1
Denominazione: QUADRO DISTRIBUZIONE LOCALE TECNOLOGICO	Commessa FNI20023E	CAD SPAC		SEGUE 1A
	Esecutore MG	Nome File FNI20023E301_4.dwg		
		Data 24/02/2020		

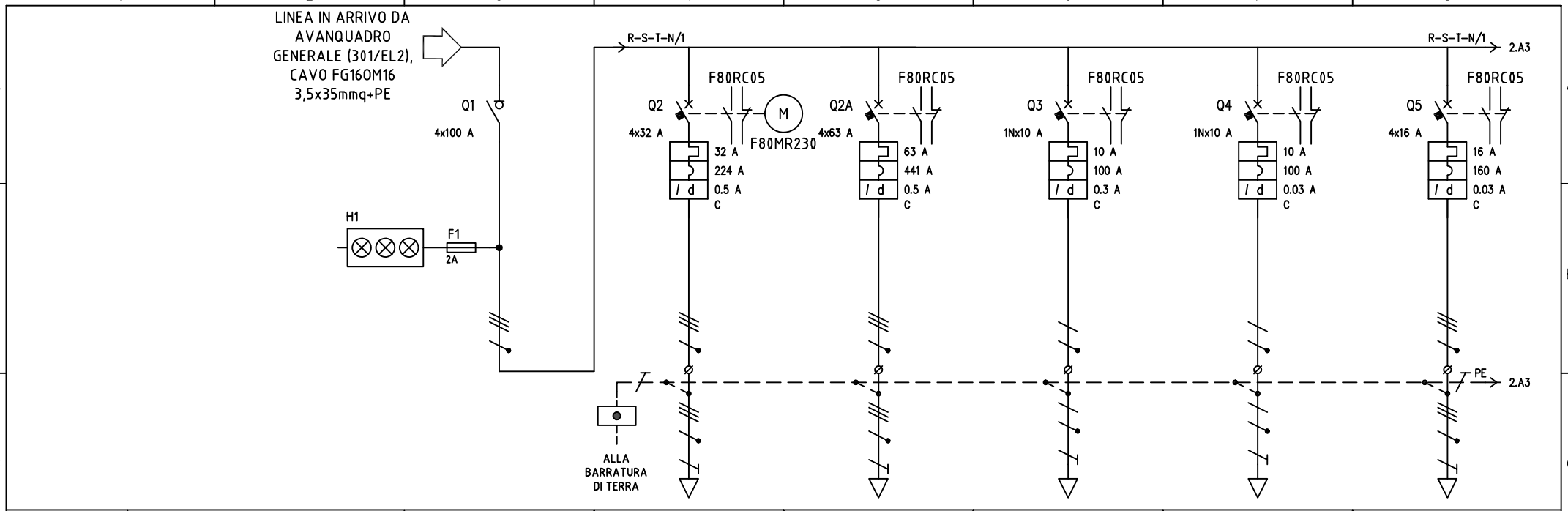

UTENZA	DENOMINAZIONE		Generale sezione normale		Alim. SIAP locale tecnologico		Rifasamento automatico		Illuminazione normale ed emergenza locale		FM locale tecnologico		Condizionamento locale tecnologico	
	SIGLA		Q1		Q2		Q2A		Q3		Q4		Q5	
	TIPO	POTENZA TOT. kVA	TT	22.2	TT	22.2	TT	43.6	TT/L1-N	2.31	TT/L2-N	2.31	TT	9.96
	POTENZA kW	Ib A	11.3	19.5	13.3	21.3	-22 kVAR	31.8	0.2	0.962	1.5	5.77	3	4.81
	COEF. CONTEMP.	COS φ	0.65	0.9	1	0.9	1		1	0.9	0.8	0.9	1	0.9
INTERRUTTORE O SEZIONATORE	COSTRUTTORE		BTICINO		BTICINO		BTICINO		BTICINO		BTICINO		BTICINO	
	TIPO		BTICINO F74N 100A		BTDIN 160-C+DIFF 32 A - A - 0,5 A		BTDIN 160-C+DIFF 63 A - A - 0,5 A		BTDIN 60 A 0.3 A		BTDIN 60 A 0.03 A		BTDIN 60 A 0.03 A	
	N.POLI	In A	4	100	4	32	4	63	1N	10	1N	10	4	16
	Ith A / Idn A	TIPO DIFF.			32 / 0.5	Gen.	63 / 0.5	Gen.	10 / 0.3	Gen.	10 / 0.03	Gen.	16 / 0.03	Gen.
	Im (o curva) A	Pdi kA		12	224	16	441	16	100	10	100	10	160	10
FUSIBILE	TIPO													
	CALIBRO A													
CONTATTORE	TIPO													
	In A	Pn kW												
RELE' TERMICO	TIPO													
	TARATURA A													
LINEA DI POTENZA	TIPO CAVO				FG16OM16 0.6/1 kV		FG16OM16 0.6/1 kV		FG16OM16 0.6/1 kV		FG16OM16 0.6/1 kV		FG16OM16 0.6/1 kV	
	FORMAZIONE				5G6		5G16		3G1.5		3G2.5		5G4	
	LUNGHEZZA m				5		5		15		15		15	
	Iz A				40.5		75		21.3		21.9		34.5	
	C.d.T. a In %	C.d.T. a Ib %	0.707		0.972	0.176	0.568	-0.006	2.7	0.191	1.9	0.69	2.62	0.575
	Zk mΩ	Zs mΩ	45.7		61.5		36.6		487.1		328.9		328.9	
	Ik trifase/monof. kA	Ik1 fase/terra kA	5.05		3.76		6.32		0.474		0.702		0.702	
	NUMERAZIONE MORSETTIERA													

CPB SOCIETÀ ENGINEERING
C.so BERNACCHI, 113 - 21049 TRADATE (VA)
TEL 0331/810172 - FAX 0331/835490
E-MAIL: info@cpb-broggi.it

Impianto: NORD_ING Srl – P.le Cadorna, 14 – 20123 Milano
RAMO BRESCIA–ISEO–EDOLO – STAZIONE TIPO

Denominazione: QUADRO DISTRIBUZIONE LOCALE TECNOLOGICO

Ordine:
Commessa: FNI20023E
Esecutore: MG

Dis. N. 301/EL4
CAD SPAC
Nome File FNI20023E301_4.dwg
Data 24/02/2020

Aggiornamenti

FOGLIO 1A
SEGUE 2

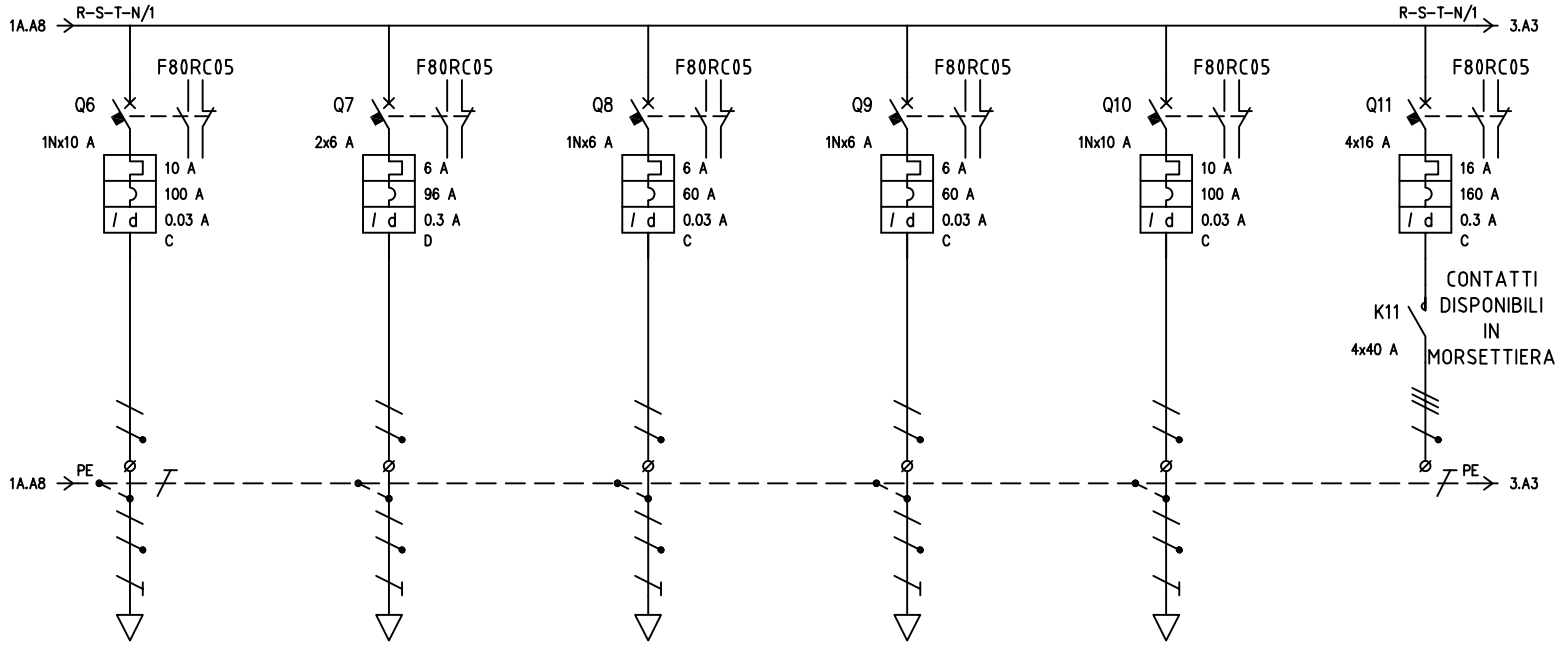

UTENZA	DENOMINAZIONE			Armadio rack sezione normale		Armadio ATPS normale		Impianto antintrusione		Alimentazione motorizzazione int. SIAP		Alimentazione ausiliari quadro		Scorta 1	
	SIGLA			Q6		Q7		Q8		Q9		Q10		Q11	
	TIPO	POTENZA TOT.	kVA	TT/L1-N	2.31	TT/L2-N	1.39	TT/L3-N	1.39	TT/L1-N	1.39	TT/L2-N	2.31	TT	11.1
	POTENZA kW	Ib	A	0.5	2.4	0.5	2.4	0.5	2.4	0.1	0.481	0.1	0.481		
	COEF. CONTEMP.	COS φ		1	0.9	1	0.9	1	0.9	1	0.9	1	0.9	1	0.9
INTERRUTTORE O SEZIONATORE	COSTRUTTORE			BTICINO		BTICINO		BTICINO		BTICINO		BTICINO		BTICINO	
	TIPO			BTDIN 60 A 0.03 A		BTDIN 60-D+DIFF 32 A - A - 0,3 A		BTDIN 60 A 0.03 A		BTDIN 60 A 0.03 A		BTDIN 60 A 0.03 A		BTDIN 100-C+DIFF 32 A - A - 0,3 A	
	N.POLI	In	A	1N	10	2	6	1N	6	1N	6	1N	10	4	16
	Ith A	Idn A	TIPO DIFF.	10	0.03 Gen.	6	0.3 Gen.	6	0.03 Gen.	6	0.03 Gen.	10	0.03 Gen.	16	0.3 Gen.
	Im (o curva) A	Pdi	kA	100	10	96	20	60	10	60	10	100	10	160	15
FUSIBILE	TIPO														
	CALIBRO		A												
CONTATTORE	TIPO													FC4A4/230N 4NO	
	In A	Pn	kW											40	
RELE' TERMICO	TIPO														
	TARATURA		A												
LINEA DI POTENZA	TIPO CAVO			FG16OM16 0.6/1 kV		FG16OR16 0.6/1 kV		FG16OM16 0.6/1 kV							
	FORMAZIONE			3G1.5		3G2.5		3G1.5							
	LUNGHEZZA		m	5		10		20							
	Iz		A	19.5		27		21.3							
	C.d.T. a In %	C.d.T. a Ib	%	1.37	0.159	1.18	0.191	2.3	0.638	0.707		0.707		0.707	
	Zk mΩ	Zs	mΩ	224		250.1		619.3		96.2		96.2		45.7	
	Ik trifase/monof. kA	Ik1 fase/terra	kA	1.03		0.924		0.373		2.4		2.4		5.05	
	NUMERAZIONE MORSETTIERA														

CPB SOCIETÀ ENGINEERING
C.so BERNACCHI, 113 - 21049 TRADATE (VA)
TEL 0331/810172 - FAX 0331/835490
E-MAIL: info@cpb-broggi.it

Impianto: NORD_ING Srl – P.le Cadorna, 14 – 20123 Milano
RAMO BRESCIA–ISEO–EDOLO – STAZIONE TIPO

Denominazione: QUADRO DISTRIBUZIONE LOCALE TECNOLOGICO

Ordine:
Commessa: FNI20023E
Esecutore: MG

Dis. N. 301/EL4
CAD SPAC
Nome File FNI20023E301_4.dwg
Data 24/02/2020

Aggiornamenti

FOGLIO 2
SEGUE 3

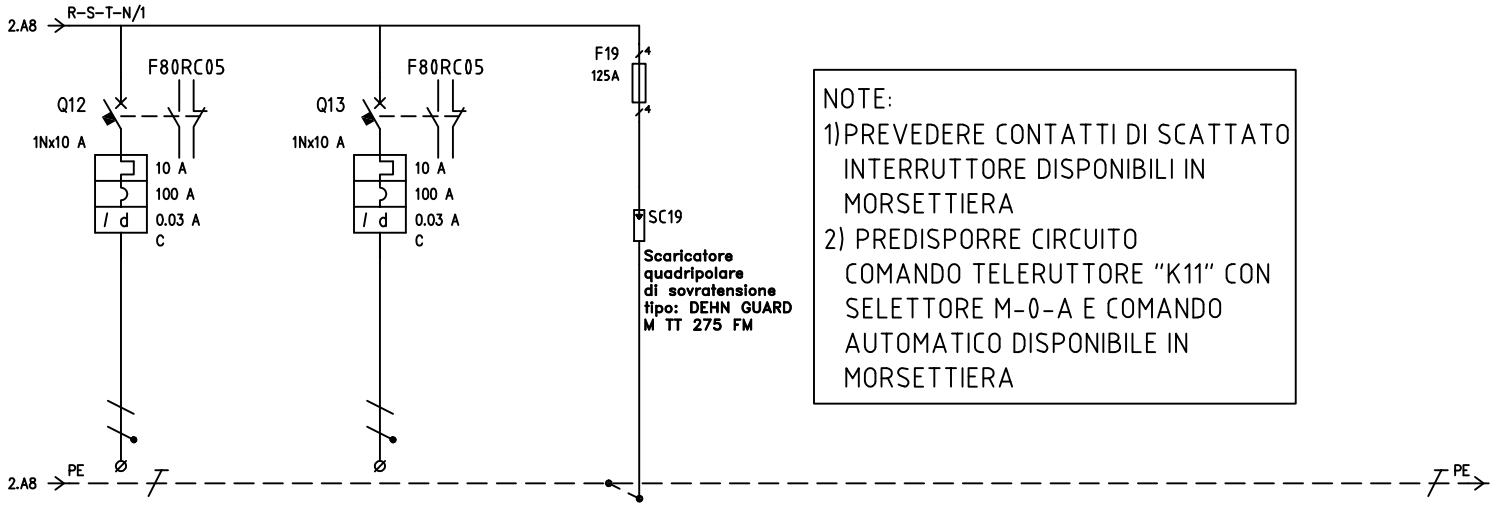

NOTE:
1) PREVEDERE CONTATTI DI SCATTATO INTERRUTTORE DISPONIBILI IN MORSETTIERA
2) PREDISPORRE CIRCUITO COMANDO TELERUTTORE "K11" CON SELETTORE M-0-A E COMANDO AUTOMATICO DISPONIBILE IN MORSETTIERA

UTENZA	DENOMINAZIONE			Scorta 2		Scorta 3		Scaricatori di sovratrensione									
	SIGLA			Q12		Q13		SC19									
	TIPO	POTENZA TOT.	kVA	TT/L3-N	2.31	TT/L1-N	2.31	TT									
	POTENZA	kW	Ib	A													
	COEF. CONTEMP.		COS φ		1	0.9	1	0.9									
INTERRUTTORE O SEZIONATORE	COSTRUTTORE				BTICINO		BTICINO		DEHN								
	TIPO				BTDIN 60 A 0.03 A		BTDIN 60 A 0.03 A		DEHNGuard M TT 275								
	N.POLI	In	A		1N	10	1N	10	4								
	Ith A	Idn A	TIPO DIFF.		10	0.03 Gen.	10	0.03 Gen.									
	Im (o curva) A	Pdi	kA		100	10	100	10									
FUSIBILE	TIPO								NH00								
	CALIBRO		A						125								
CONTATTORE	TIPO																
	In A	Pn	kW														
RELE' TERMICO	TIPO																
	TARATURA		A														
LINEA DI POTENZA	TIPO CAVO																
	FORMAZIONE																
	LUNGHEZZA		m														
	Iz		A														
	C.d.T. a In	%	C.d.T. a Ib	%	0.707		0.707										
	Zk	mΩ	Zs	mΩ	96.2		96.2										
	Ik trifase/monof.	kA	Ik1 fase/terra	kA	2.4		2.4										
	NUMERAZIONE MORSETTIERA																

CPB SOCIETÀ ENGINEERING
C.so BERNACCHI, 113 - 21049 TRADATE (VA)
TEL 0331/810172 - FAX 0331/835490
E-MAIL: info@cpb-broggi.it

Impianto: NORD_ING Srl – P.le Cadorna, 14 – 20123 Milano
RAMO BRESCIA–ISEO–EDOLO – STAZIONE TIPO

Denominazione: QUADRO DISTRIBUZIONE LOCALE TECNOLOGICO

Ordine:
Commessa: FNI20023E
Esecutore: MG

Dis. N. 301/EL4
CAD SPAC
Nome File FNI20023E301_4.dwg
Data 24/02/2020

Aggiornamenti

FOGLIO 3
SEGUE /

CARATTERISTICHE DEL QUADRO ELETTRICO

__LINEA DI ALIMENTAZIONE DERIVATA DA AVANQUADRO GENERALE (301/EL2) COSTITUITA DA CAVO MULTIPOLARE FG16OM16 AVENTE LA SEGUENTE CONFORMAZIONE 5G16mmq

__GRADO DI PROTEZIONE MINIMO DEL QUADRO IP4X

__CORRENTE DI CORTO CIRCUITO SIMMETRICA TRIFASE A MONTE DELL'INTERRUTTORE GENERALE Icc=7,22kA

__NORME DI RIFERIMENTO COSTRUTTIVE CEI17-113 E CEI17-114

__TENSIONE DI ALIMENTAZIONE 3F+N 230/400Volt

__FREQUENZA 50Hz

__SISTEMA DI MESSA A TERRA "TT"

N.B. TIPOLOGIE E MARCHE MATERIALI PURAMENTE INDICATIVE INDICATE COME RIFERIMENTO DELLE CARATTERISTICHE MINIME

CPB SOCIETÀ ENGINEERING
C.so BERNACCHI, 113 - 21049 TRADATE (VA)
TEL 0331/810172 - FAX 0331/835490
E-MAIL: info@cpb-broggi.it

Impianto: NORD_ING Srl – P.le Cadorna, 14 – 20123 Milano RAMO BRESCIA–ISEO–EDOLO – STAZIONE TIPO	Ordine	Dis. N. 301/EL5	Aggiornamenti	FOGLIO 1
Denominazione: QUADRO DISTRIBUZIONE RISCALDAMENTO DEVIATOI	Commessa FNI20023E	CAD SPAC		SEGUE 1A
	Esecutore MG	Nome File FNI20023E301_5.dwg		
		Data 24/02/2020		

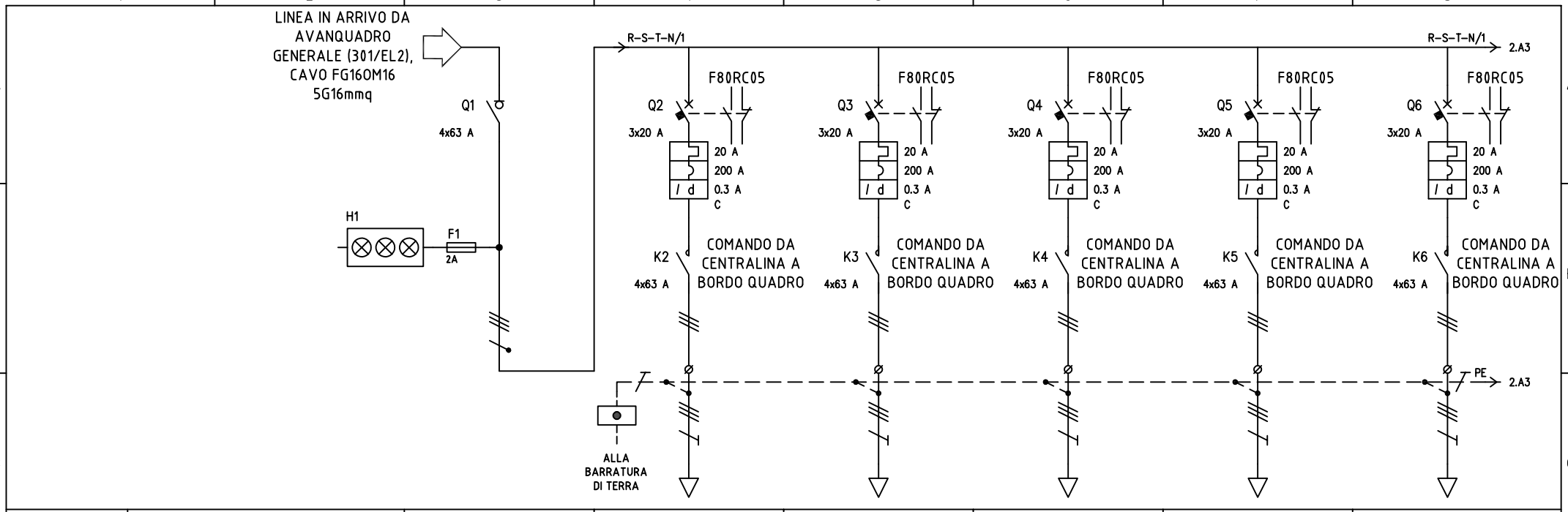

UTENZA	DENOMINAZIONE			Generale quadro		Deviatoio 1 lato Brescia		Deviatoio 2 lato Brescia		Deviatoio 3 lato Brescia		Deviatoio 4 lato Edolo		Deviatoio 5 lato Edolo			
	SIGLA			Q1		Q2		Q3		Q4		Q5		Q6			
	TIPO	POTENZA TOT.	kVA	TT	43.6	TT	13.9	TT	13.9	TT	13.9	TT	13.9	TT	13.9		
	POTENZA kW	Ib	A	35.6	57.9	7.2	11.5	7.2	11.5	7.2	11.5	7.2	11.5	7.2	11.5		
	COEF. CONTEMP.	COS φ		0.7	0.9	1	0.9	1	0.9	1	0.9	1	0.9	1	0.9		
INTERRUTTORE O SEZIONATORE	COSTRUTTORE			BTICINO		BTICINO		BTICINO		BTICINO		BTICINO		BTICINO			
	TIPO			BTDIN F74N63		BTDIN 100-C+DIFF 63 A - A - 0,3 A		BTDIN 100-C+DIFF 63 A - A - 0,3 A		BTDIN 100-C+DIFF 63 A - A - 0,3 A		BTDIN 100-C+DIFF 63 A - A - 0,3 A		BTDIN 100-C+DIFF 63 A - A - 0,3 A			
	N.POLI	In	A	4	63	3	20	3	20	3	20	3	20	3	20		
	Ith A	Idn A	TIPO DIFF.			20	0.3	Gen.	20	0.3	Gen.	20	0.3	Gen.	20	0.3	Gen.
	Im (o curva) A	Pdi	kA			200	12.5	200	12.5	200	12.5	200	12.5	200	12.5		
FUSIBILE	TIPO																
	CALIBRO		A														
CONTATTORE	TIPO					FC4A6/230N 4NO		FC4A6/230N 4NO		FC4A6/230N 4NO		FC4A6/230N 4NO		FC4A6/230N 4NO			
	In A	Pn	kW			63		63		63		63		63			
RELE' TERMICO	TIPO																
	TARATURA		A														
LINEA DI POTENZA	TIPO CAVO					FG16OM16 0.6/1 kV		FG16OM16 0.6/1 kV		FG16OM16 0.6/1 kV		FG16OM16 0.6/1 kV		FG16OM16 0.6/1 kV			
	FORMAZIONE					4G25		4G25		4G25		4G25		4G25			
	LUNGHEZZA		m			200		180		180		180		180			
	Iz		A			65.1		65.1		65.1		65.1		65.1			
	C.d.T. a In %	C.d.T. a Ib	%	0.793		2.39	0.924	2.23	0.831	2.23	0.831	2.23	0.831	2.23	0.831		
	Zk mΩ	Zs	mΩ	32.9		186		170.5		170.5		170.5		170.5			
	Ik trifase/monof. kA	Ik1 fase/terra	kA	7.01		1.24		1.35		1.35		1.35		1.35			
	NUMERAZIONE MORSETTIERA																

CPB SOCIETÀ ENGINEERING
C.so BERNACCHI, 113 - 21049 TRADATE (VA)
TEL 0331/810172 - FAX 0331/835490
E-MAIL: info@cpb-broggi.it

Impianto: NORD_ING Srl – P.le Cadorna, 14 – 20123 Milano
RAMO BRESCIA–ISEO–EDOLO – STAZIONE TIPO

Denominazione: QUADRO DISTRIBUZIONE RISCALDAMENTO DEVIATOI

Ordine:
Commessa: FNI20023E
Esecutore: MG

Dis. N. 301/EL5
CAD SPAC
Nome File FNI20023E301_5.dwg
Data 24/02/2020

Aggiornamenti

FOGLIO 1A
SEGUE 2

NOTE:
1) PREVEDERE CONTATTI DI SCATTATO INTERRUTTORE DISPONIBILI IN MORSETTIERA
2) PREDISPORRE CIRCUITO COMANDO LINEE DEVIATOI CON SELETTORE M-0-A E COMANDO AUTOMATICO TRAMITE CENTRALINA A BORDO QUADRO

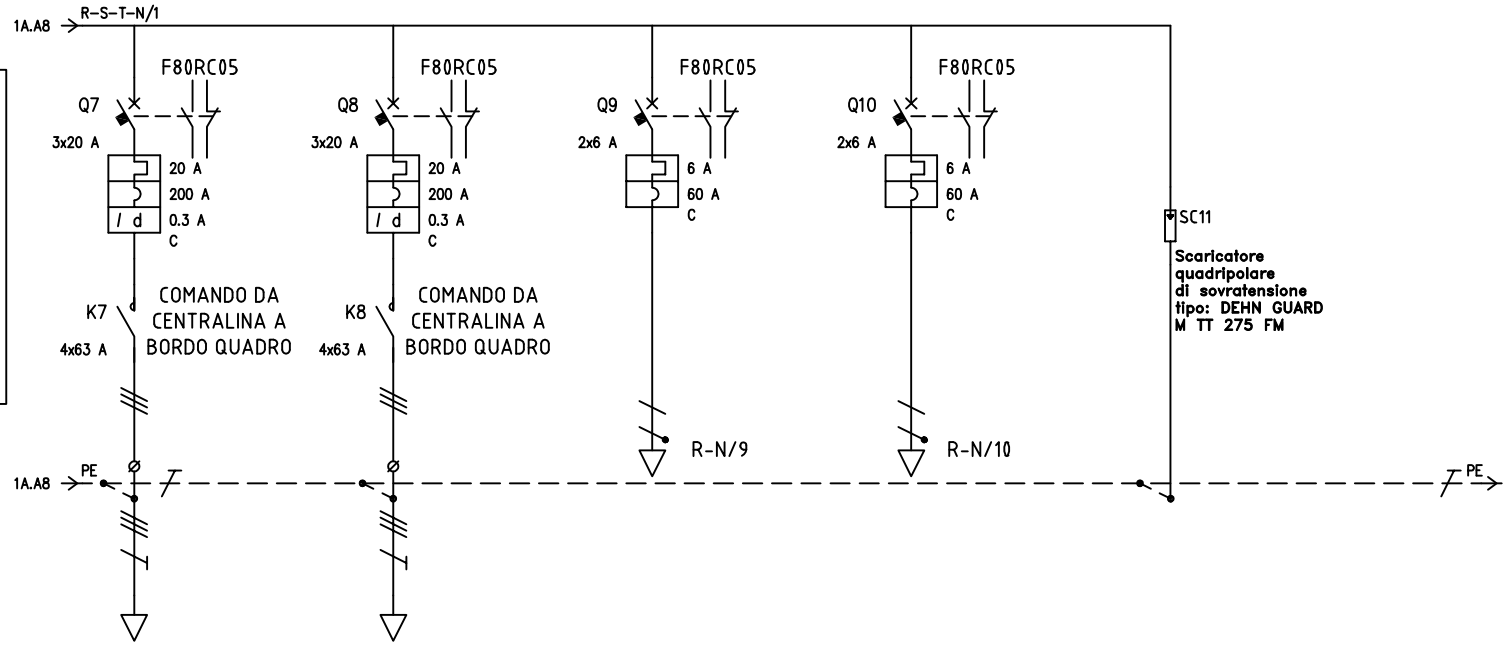

UTENZA	DENOMINAZIONE			Deviatoio 6 lato Edolo		Deviatoio 7 lato Edolo		Circuito ausiliari		Circuito segnalazioni		Scaricatori di sovratrensione					
	SIGLA			Q7		Q8		Q9		Q10		SC11					
	TIPO	POTENZA TOT.	kVA	TT	13.9	TT	13.9	TT/L1-N	1.39	TT/L1-N	1.39	TT					
	POTENZA kW	Ib	A	7.2	11.5	7.2	11.5	0.2	0.962	0.2	0.962						
	COEF. CONTEMP.	COS φ		1	0.9	1	0.9	1	0.9	1	0.9						
INTERRUTTORE O SEZIONATORE	COSTRUTTORE			BTICINO		BTICINO		BTICINO		BTICINO		DEHN					
	TIPO			BTDIN 100-C+DIFF 63 A - A - 0,3 A		BTDIN 100-C+DIFF 63 A - A - 0,3 A		BTDIN 60-C		BTDIN 60-C		DEHNGuard M TT 275					
	N.POLI	In	A	3	20	3	20	2	6	2	6	4					
	Ith A	Idn A	TIPO DIFF.	20	0.3 Gen.	20	0.3 Gen.	6		6							
	Im (o curva) A	Pdi	kA	200	12.5	200	12.5	60	20	60	20						
FUSIBILE	TIPO											NH00					
	CALIBRO		A									125					
CONTATTORE	TIPO			FC4A6/230N 4NO		FC4A6/230N 4NO											
	In A	Pn	kW	63		63											
RELE' TERMICO	TIPO																
	TARATURA		A														
LINEA DI POTENZA	TIPO CAVO			FG16OM16 0.6/1 kV		FG16OM16 0.6/1 kV											
	FORMAZIONE			4G25		4G25											
	LUNGHEZZA		m	200		200											
	Iz		A	65.1		65.1											
	C.d.T. a In	C.d.T. a Ib	%	2.39	0.924	2.39	0.924	0.793		0.793							
	Zk mΩ	Zs	mΩ	186		186		71.4		71.4							
	Ik trifase/monof. kA	Ik1 fase/terra	kA	1.24		1.24		3.23		3.23							
	NUMERAZIONE MORSETTIERA																

CPB SOCIETÀ ENGINEERING
C.so BERNACCHI, 113 - 21049 TRADATE (VA)
TEL 0331/810172 - FAX 0331/835490
E-MAIL: info@cpb-broggi.it

Impianto: NORD_ING Srl – P.le Cadorna, 14 – 20123 Milano
RAMO BRESCIA–ISEO–EDOLO – STAZIONE TIPO

Denominazione: QUADRO DISTRIBUZIONE RISCALDAMENTO DEVIATOI

Ordine:
Commessa: FNI20023E
Esecutore: MG

Dis. N. 301/EL5
CAD: SPAC
Nome File: FNI20023E301_5.dwg
Data: 24/02/2020

Aggiornamenti:

FOGLIO 2
SEGUE /

CARATTERISTICHE DEL QUADRO ELETTRICO

__LINEA DI ALIMENTAZIONE DERIVATA DA UNITA' SIAP COSTITUITA DA CAVO MULTIPOLARE FG16OM16 AVENTE LA SEGUENTE CONFORMAZIONE 2x10mmq

__GRADO DI PROTEZIONE MINIMO DEL QUADRO IP4X

__CORRENTE DI CORTO CIRCUITO MONOFASE A MONTE DELL'INTERRUTTORE GENERALE Icc=5,80kA

__NORME DI RIFERIMENTO COSTRUTTIVE CEI17-113 E CEI17-114

__TENSIONE DI ALIMENTAZIONE F+N 230Volt

__FREQUENZA 50Hz

__SISTEMA DI MESSA A TERRA "IT"

N.B. TIPOLOGIE E MARCHE MATERIALI PURAMENTE INDICATIVE INDICATE COME RIFERIMENTO DELLE CARATTERISTICHE MINIME

CPB SOCIETÀ ENGINEERING
C.so BERNACCHI, 113 - 21049 TRADATE (VA)
TEL 0331/810172 - FAX 0331/835490
E-MAIL: info@cpb-broggi.it

Impianto: NORD_ING Srl – P.le Cadorna, 14 – 20123 Milano RAMO BRESCIA–ISEO–EDOLO – STAZIONE TIPO	Ordine	Dis. N. 301/EL6	Aggiornamenti	FOGLIO 1
Denominazione: QUADRO DISTRIBUZIONE LINEE PREFERENZIALI	Commessa FNI20023E	CAD SPAC		SEGUE 1A
	Esecutore MG	Nome File FNI20023E301_6.dwg		
		Data 24/02/2020		

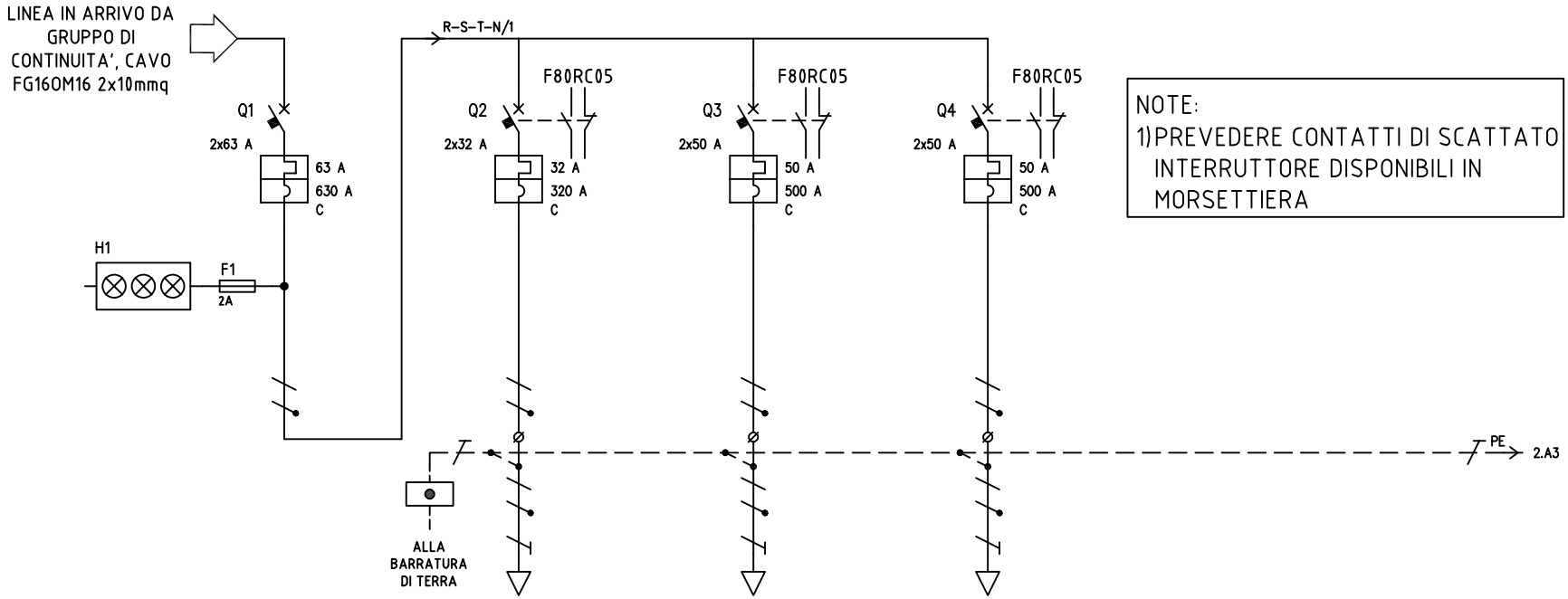

NOTE:
1) PREVEDERE CONTATTI DI SCATTATO INTERRUTTORE DISPONIBILI IN MORSETTIERA

UTENZA	DENOMINAZIONE				Generale quadro		Alim. Quadro ITT sezione preferenziale (301/EL7)		Apparati ACC – Alim. 24–48Vcc – 150Vca		Apparati ACC Alimentatore 48Vcc							
	SIGLA				Q1		Q2		Q3		Q4							
	TIPO		POTENZA TOT.	kVA	IT/L1–N	14.6	IT/L1–N	7.39	IT/L1–N	11.6	IT/L1–N	11.6						
	POTENZA	kW	Ib	A	11.9	57.4	1.9	9.14	9	43.3	9	43.3						
	COEF. CONTEMP.		COS φ		0.6	0.9	1	0.9	1	0.9	1	0.9						
INTERRUTTORE O SEZIONATORE	COSTRUTTORE				BTICINO		BTICINO		BTICINO		BTICINO							
	TIPO				BTDIN 60–C		BTDIN 60–C		BTDIN 60–C		BTDIN 60–C							
	N.POLI		In	A	2	63	2	32	2	50	2	50						
	Ith	A	Idn	A	TIPO DIFF.	63		32		50		50						
	Im (o curva)	A	Pdi	kA	630	20	320	20	500	20	500	20						
FUSIBILE	TIPO																	
	CALIBRO			A														
CONTATTORE	TIPO																	
	In	A	Pn	kW														
RELE' TERMICO	TIPO																	
	TARATURA			A														
LINEA DI POTENZA	TIPO CAVO						FG16OM16 0.6/1 kV		FG16OM16 0.6/1 kV		FG16OM16 0.6/1 kV							
	FORMAZIONE						3G6		2x10		2x10							
	LUNGHEZZA			m			5		10		5							
	Iz			A			47.3		51.6		51.6							
	C.d.T. a In	%	C.d.T. a Ib	%	0.608		1.14	0.151	1.57	0.837	1.09	0.418						
	Zk	mΩ	Zs	mΩ	145.6		177.6		182.8		164.2							
	Ik trifase/monof.	kA	Ik1 fase/terra	kA	1.59		1.3		1.26		1.41							
	NUMERAZIONE MORSETTIERA																	

CPB
SOCIETÀ ENGINEERING
C.so BERNACCHI, 113 - 21049 TRADATE (VA)
TEL 0331/810172 - FAX 0331/835490
E-MAIL: info@cpb-broggi.it

Impianto
NORD_ING Srl – P.le Cadorna, 14 – 20123 Milano
RAMO BRESCIA–ISEO–EDOLO – STAZIONE TIPO

Denominazione
QUADRO DISTRIBUZIONE LINEE PREFERENZIALI

Ordine

Commessa FNI20023E

Esecutore MG

Dis. N. 301/EL6

CAD SPAC

Nome File FNI20023E301_6.dwg

Data 24/02/2020

Aggiornamenti

FOGLIO 1A

SEGUE /

CARATTERISTICHE DEL QUADRO ELETTRICO

__LINEA DI ALIMENTAZIONE DERIVATA DA QUADRO DISTRIBUZIONE LINEE PREFERENZIALI (301/EL6) COSTITUITA DA CAVO MULTIPOLARE FG16OM16 AVENTE LA SEGUENTE CONFORMAZIONE 2x6mmq

__GRADO DI PROTEZIONE MINIMO DEL QUADRO IP4X

__CORRENTE DI CORTO CIRCUITO MONOFASE A MONTE DELL'INTERRUTTORE GENERALE Icc=3,32kA

__NORME DI RIFERIMENTO COSTRUTTIVE CEI17-113 E CEI17-114

__TENSIONE DI ALIMENTAZIONE F+N 230Volt

__FREQUENZA 50Hz

__SISTEMA DI MESSA A TERRA "IT"

N.B. TIPOLOGIE E MARCHE MATERIALI PURAMENTE INDICATIVE INDICATE COME RIFERIMENTO DELLE CARATTERISTICHE MINIME

CPB SOCIETÀ ENGINEERING
C.so BERNACCHI, 113 - 21049 TRADATE (VA)
TEL 0331/810172 - FAX 0331/835490
E-MAIL: info@cpb-broggi.it

Impianto: NORD_ING Srl – P.le Cadorna, 14 – 20123 Milano RAMO BRESCIA–ISEO–EDOLO – STAZIONE TIPO	Ordine	Dis. N. 301/EL7	Aggiornamenti	FOGLIO 1
Denominazione: QUADRO DISTRIBUZIONE IMPIANTI ITT SEZIONE PREFERENZIALE	Commessa FNI20023E	CAD SPAC		SEGUE 1A
	Esecutore MG	Nome File FNI20023E301_7.dwg		
		Data 24/02/2020		

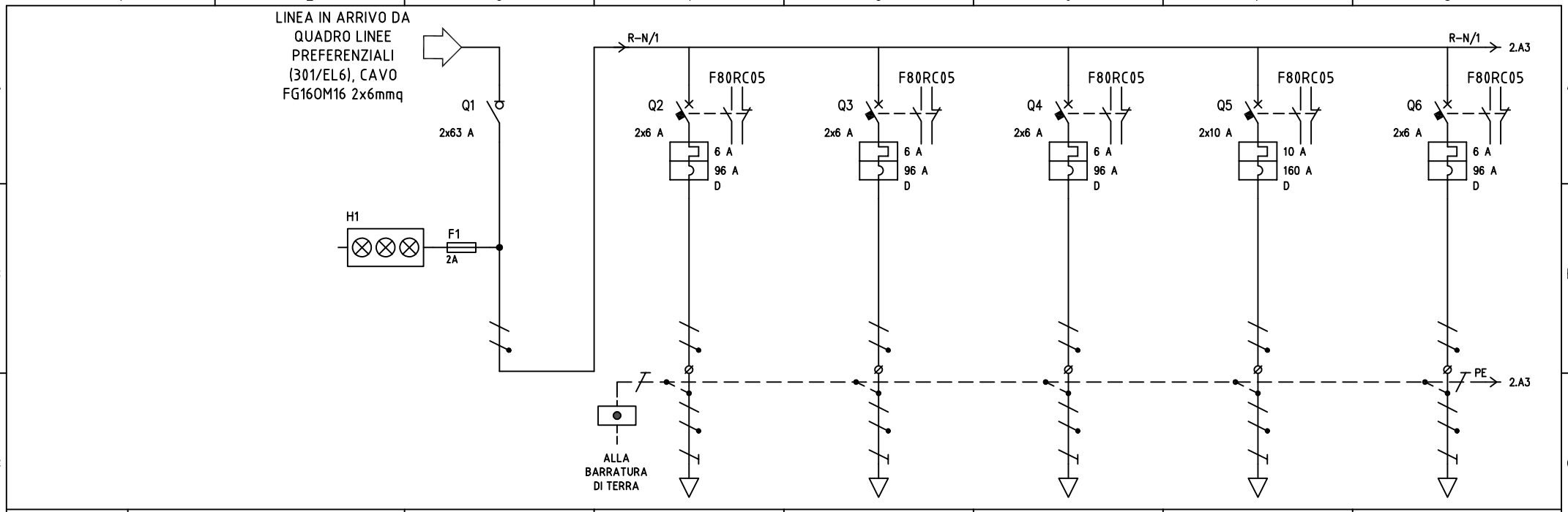

UTENZA	DENOMINAZIONE			Generale sezione preferenziale		Armadio rack sezione preferenziale		Armadio ATPS preferenziale		Armadio N3		Cartelli indicatori binario 1		Monitor riassuntivo sala attesa	
	SIGLA			Q1		Q2		Q3		Q4		Q5		Q6	
	TIPO	POTENZA TOT.	kVA	IT/L1-N	7.39	IT/L1-N	1.39	IT/L1-N	1.39	IT/L1-N	1.39	IT/L1-N	2.31	IT/L1-N	1.39
	POTENZA kW	Ib	A	1.9	9.14	1	4.81	0.5	2.4	0.5	2.4	0.2	0.962	0.2	0.962
	COEF. CONTEMP.	COS φ		1	0.9	1	0.9	1	0.9	1	0.9	1	0.9	1	0.9
INTERRUTTORE O SEZIONATORE	COSTRUTTORE			BTICINO		BTICINO		BTICINO		BTICINO		BTICINO		BTICINO	
	TIPO			Sez. F72N 63A		BTDIN 60-D		BTDIN 60-D		BTDIN 60-D		BTDIN 60-D		BTDIN 60-D	
	N.POLI	In	A	2	63	2	6	2	6	2	6	2	10	2	6
	Ith A	Idn A	TIPO DIFF.			6		6		6		10		6	
	Im (o curva) A	Pdi	kA			96	6	96	6	96	6	160	20	96	20
FUSIBILE	TIPO														
	CALIBRO		A												
CONTATTORE	TIPO														
	In A	Pn	kW												
RELE' TERMICO	TIPO														
	TARATURA		A												
LINEA DI POTENZA	TIPO CAVO					FG16OM16 0.6/1 kV		FG16OM16 0.6/1 kV		FG16OM16 0.6/1 kV		FG16OM16 0.6/1 kV		FG16OM16 0.6/1 kV	
	FORMAZIONE					3G1.5		3G1.5		3G1.5		2x1.5		3G1.5	
	LUNGHEZZA		m			5		5		5		20		15	
	Iz		A			19.5		19.5		19.5		16.2		20.8	
	C.d.T. a In	C.d.T. a Ib	%	1.14		1.54	0.319	1.54	0.159	1.54	0.159	3.79	0.255	2.33	0.191
	Zk	Zs	mΩ	177.6		308.1		308.1		308.1		704.1		571.9	
	Ik trifase/monof. kA	Ik1 fase/terra	kA	1.3		0.75		0.75		0.75		0.328		0.404	
	NUMERAZIONE MORSETTIERA														

CPB SOCIETÀ ENGINEERING
C.so BERNACCHI, 113 - 21049 TRADATE (VA)
TEL 0331/810172 - FAX 0331/835490
E-MAIL: info@cpb-broggi.it

Impianto
NORD_ING Srl – P.le Cadorna, 14 – 20123 Milano
RAMO BRESCIA–ISEO–EDOLO – STAZIONE TIPO

Denominazione
QUADRO DISTRIBUZIONE IMPIANTI ITT
SEZIONE PREFERENZIALE

Ordine

Commessa FNI20023E

Esecutore MG

Dis. N. 301/EL7

CAD SPAC

Nome File FNI20023E301_7.dwg

Data 24/02/2020

Aggiornamenti

FOGLIO 1A

SEGUE 2

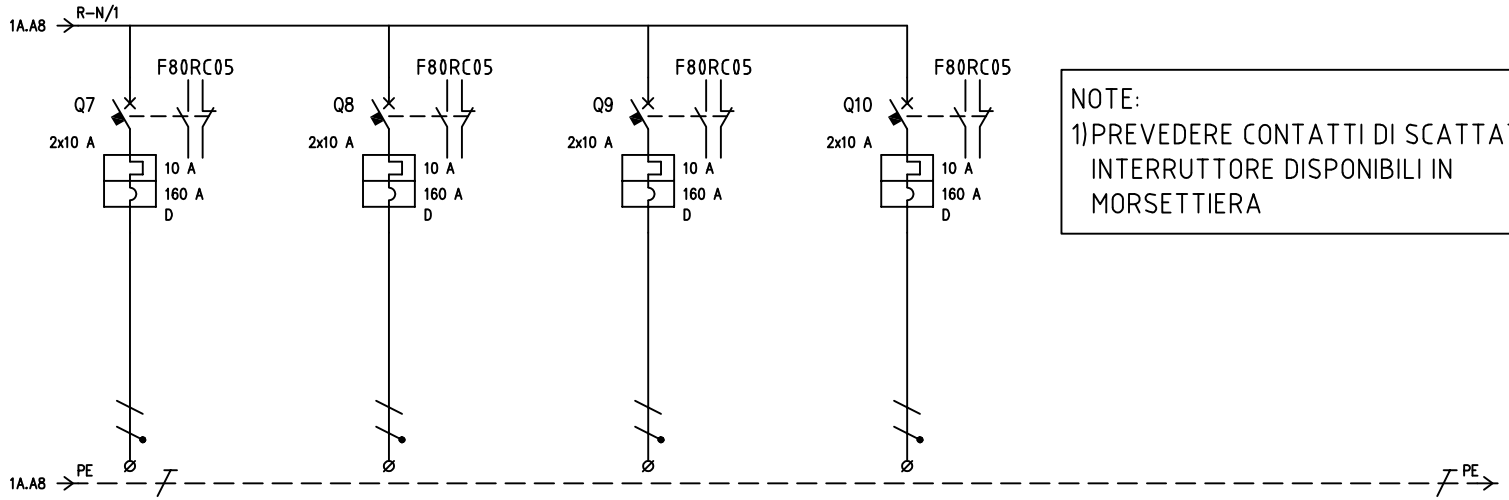

NOTE:
1) PREVEDERE CONTATTI DI SCATTATO INTERRUTTORE DISPONIBILI IN MORSETTIERA

UTENZA	DENOMINAZIONE				Scorta (Telecomando ascensore)		Scorta 1		Scorta 2		Scorta 3						
	SIGLA				Q7		Q8		Q9		Q10						
	TIPO	POTENZA TOT.	kVA		IT/L1-N	2.31	IT/L1-N	2.31	IT/L1-N	2.31	IT/L1-N	2.31					
	POTENZA	kW	Ib	A													
	COEF. CONTEMP.		COS φ		1	0.9	1	0.9	1	0.9	1	0.9					
INTERRUTTORE O SEZIONATORE	COSTRUTTORE				BTICINO		BTICINO		BTICINO		BTICINO						
	TIPO				BTDIN 60-D+DIFF 32 A - A - 0,3 A		BTDIN 60-D		BTDIN 60-D		BTDIN 60-D						
	N.POLI		In	A	2	10	2	10	2	10	2	10					
	Ith A	Idn A	TIPO DIFF.		10		10		10		10						
	Im (o curva)	A	Pdi	kA	160	20	160	20	160	20	160	20					
FUSIBILE	TIPO																
	CALIBRO			A													
CONTATTORE	TIPO																
	In	A	Pn	kW													
RELE' TERMICO	TIPO																
	TARATURA			A													
LINEA DI POTENZA	TIPO CAVO																
	FORMAZIONE																
	LUNGHEZZA			m													
	Iz			A													
	C.d.T. a In	%	C.d.T. a Ib	%	1.14		1.14		1.14		1.14						
	Zk	mΩ	Zs	mΩ	177.6		177.6		177.6		177.6						
	Ik trifase/monof.	kA	Ik1 fase/terra	kA	1.3		1.3		1.3		1.3						
	NUMERAZIONE MORSETTIERA																

CPB SOCIETÀ ENGINEERING
C.so BERNACCHI, 113 - 21049 TRADATE (VA)
TEL 0331/810172 - FAX 0331/835490
E-MAIL: info@cpb-broggi.it

Impianto
NORD_ING Srl – P.le Cadorna, 14 – 20123 Milano
RAMO BRESCIA–ISEO–EDOLO – STAZIONE TIPO

Denominazione
QUADRO DISTRIBUZIONE IMPIANTI ITT
SEZIONE PREFERENZIALE

Ordine

Commessa: FNI20023E

Esecutore: MG

Dis. N.: 301/EL7

CAD: SPAC

Nome File: FNI20023E301_7.dwg

Data: 24/02/2020

Aggiornamenti

FOGLIO: 2

SEGUE: /