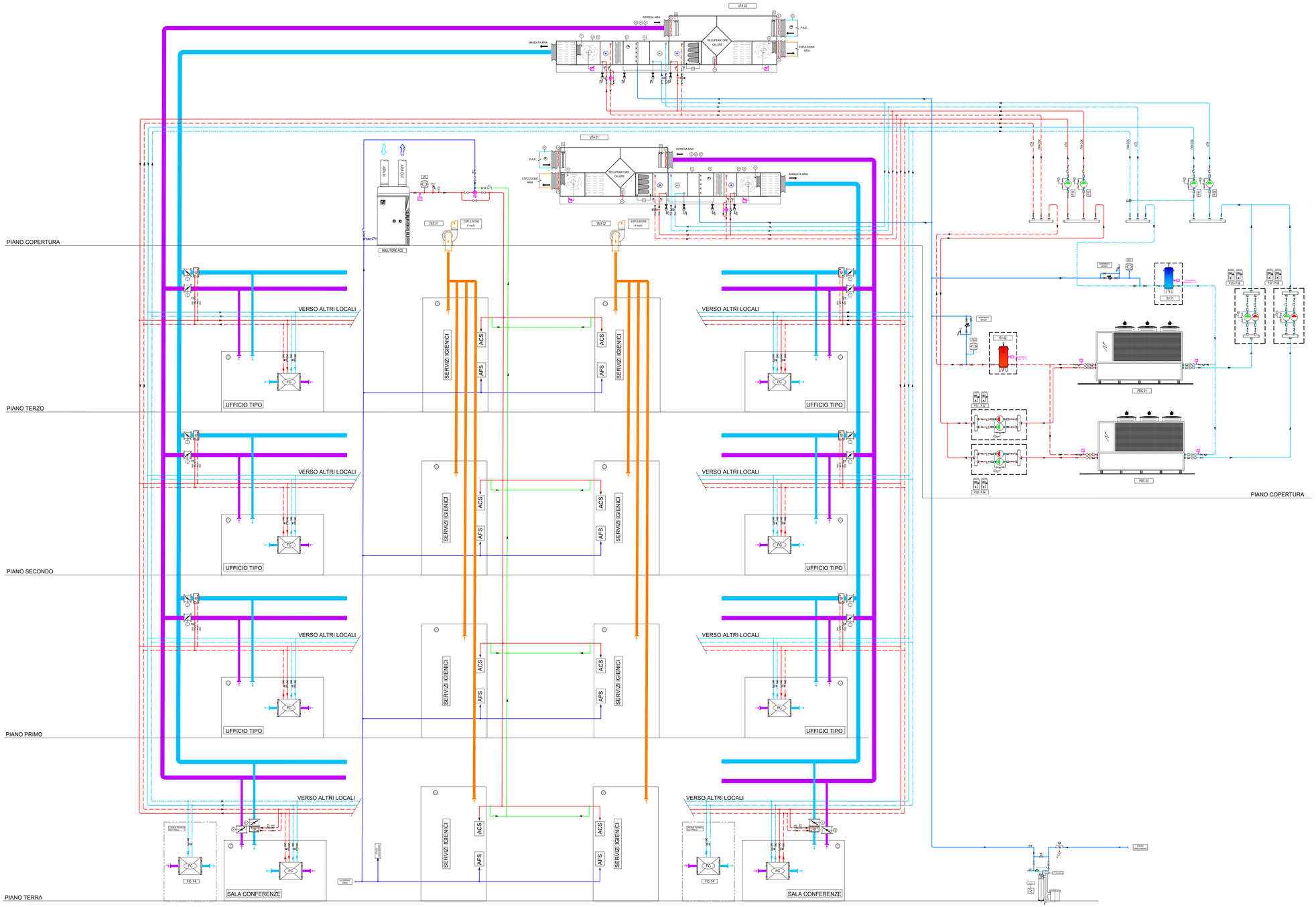

ID	LEGENDA GENERALE
	TUBAZIONE ANDATA E RITORNO ACQUA CALDA
	TUBAZIONE ANDATA E RITORNO ACQUA REFRIGERATA
	TUBAZIONE ACQUA FREDDA SANITARIA
	TUBAZIONE ACQUA CALDA SANITARIA
DMC	VALVOLA DI INTERCETTAZIONE
	VALVOLA DI NON RITORNO
	VALVOLA DI TARATURA/BILANCIAMENTO
	FILTRO A Y
	VALVOLA A DUE VIE SERVOCOMANDATA
	VALVOLA DI REGOLAZIONE A TRE VIE MOTORIZZATA
	MANOMETRO A BAGNO DI GLICERINA CON RICCIOLO AMMORTIZZATORE, FLANGIA DI PROVA VALVOLA DI INTERCETTAZIONE E CASSA INOX
	TERMOMETRO CON CASSA INOX
	DIREZIONE ACQUA
	CONDOTTO DI IMMISSIONE ARIA IN LAMIERA D'ACCIAIO ZINCATA
	CONDOTTO DI PRESA ARIA ESTERNA IN LAMIERA D'ACCIAIO ZINCATA
	CONDOTTO DI RIPRESA ARIA AMBIENTE IN LAMIERA D'ACCIAIO ZINCATA
	CONDOTTO DI ESTRAZIONE/ESPULSIONE ARIA IN LAMIERA D'ACCIAIO ZINCATA
	DIREZIONE ARIA
T	TERMOMETRO A QUADRANTE
SQ	SONDA DI QUAITA DELL'ARIA DA CANALE
STC	SONDA DI TEMPERATURA DA CANALE
PD	PRESSOSTATO DIFFERENZIALE
TG	TERMOSTATO ANTIGELO
UR	SONDA DI UMIDITA' RELATIVA DA CANALE
PV	TRASMETTORE DI PRESSIONE CON VISUALIZZATORE
W	MISURATORE DI PORTATA ARIA (GRIGLIA DI WILSON)
X	MISURATORE DI PORTATA ARIA (GRIGLIA A X)
S	SONDA TEMPERATURA AMBIENTE
	SONDA QUALITA' DELL'ARIA
	CONVERTITORE DI FREQUENZA (INVERTER)
	REGOLATORE DI PORTATA
	SERRANDA DI TARATURA MANUALE

RegioneLombardia
Direzione Generale Infrastrutture e Mobilità

FERROVIENORD
FNMGROUP

NORD_ING
FNMGROUP

CODICE COMMESSA	LIVELLO PROGETTAZIONE	D.P.R. 207/10	PROGRESSIVO ELABORATO	CATEGORIA OPERA	NUMERO OPERA	REVISIONE	SCALA
L 5 8	D	d	1 1 2	I M	A 1	R 0	-----

SARONNO CITY HUB

Progetto Definitivo

IMPIANTI MECCANICI
SCHEMA FUNZIONALE CLIMATIZZAZIONE E IDRICO SANITARIO
EDIFICIO 01

Revisioni	Data	Descrizione	Redatto	Controllato
3				
2				
1				
0	Luglio 2023	prima emissione	PC	FM

NORD_ING
NORD_ING Srl
IL DIRETTORE TECNICO
Ing. Luca Erba

FERROVIENORD
FERROVIENORD S.p.A.
DIREZIONE SVILUPPO INFRASTRUTTURA
IL DIRETTORE
Ing. Andrea Lucia Passarelli

Progettista
NORD_ING
FNMGROUP

Collaborazione

REDATTO	CONTROLLATO	APPROVATO	DATA
CODICE ARCHIVIO COLLABORATORE			AGG.

FILE: 2312R3M01R0.dwg

mod. 7.5.03 rev.01