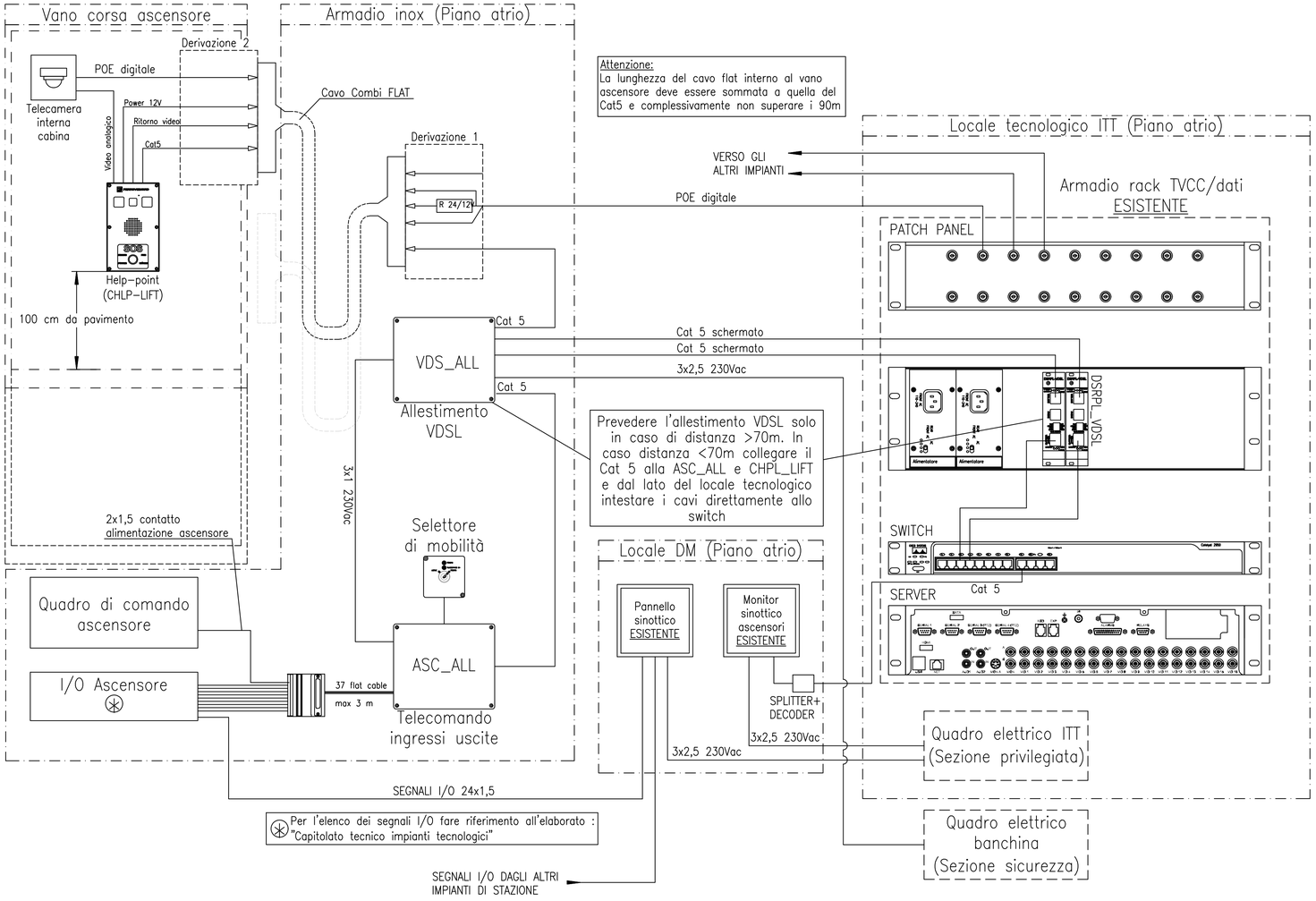

SCHEMA REMOTIZZAZIONE IMPIANTI ASCENSORI

NOTE GENERALI

- SCHEMATICO VALIDO PER NUOVI IMPIANTI ASCENSORI B006, B007, B008, B009, B010 E B011
- GLI IMPIANTI ASCENSORI B001÷B005 SONO GIA' STATI ADEGUATI CON INTERVENTO MS09.
- LE SEGUENTI APPARECCHIATURE SONO GIA' STATE ADEGUATE CON L'INTERVENTO MS09 :
  - ARMADIO RACK TVCC CON RELATIVE SCHEDE
  - PANNELLO SINOTTICO
  - MONITOR ASCENSORI
  - QUADRO ELETTRICO QITT

NOTA BENE

NELL'AMBITO DELL'ARGOMENTO ENUNCIATO DAL TITOLO, LE INDICAZIONI CONTENUTE NELLA PRESENTE TAVOLA PREVALGONO RISPETTO A QUELLE NON RICONDUCIBILI AL TITOLO MEDESIMO

RegioneLombardia
Direzione Generale Infrastrutture, Trasporti e Mobilità sostenibile

FERROVIENORD FNMGROUP

NORD_ING FNMGROUP

CODICE COMMESSA	LIVELLO PROGETTAZIONE	D.P.R. 207/10	PROGRESSIVO ELABORATO	CATEGORIA OPERA	NUMERO OPERA	REVISIONE	SCALA
Q 0 3	D	d	4 2 7	I M	- -	R 1	-

AMMODERNAMENTO E POTENZIAMENTO DEL NODO DI BOVISA - COMUNE DI MILANO
Progetto Definitivo

Impianti elettrici SSE e FV
FV - Schema remotizzazione impianti ascensori

Revisioni	Data	Descrizione	Redatto	Controllato
3		-		
2		-		
1	Giu. 2022	NUOVO LAYOUT FABBRICATO VIAGGIATORI		
0	Ott. 2020	PRIMA EMISSIONE		

NORD_ING

FERROVIENORD

Progettista
NORD_ING FNMGROUP

Collaborazione
ETS Engineering and Technical Services S.p.A.
Via A. Mucci, 32 - Villa d'Almè (BG) - tel. 035/6313111 - fax. 035/545066
e-mail: info@etsrvg.it - URL www.etsrvg.it
Sistema Qualità Certificato UNI EN ISO 9001:2000 - Cert. n. SQ06481 CISCERT

REDATTO	CONTROLLATO	APPROVATO	DATA
Rigamonti	Togni	Parietti	Giu. 2022

CODICE ARCHIVIO COLLABORATORE: 0059-2022
AGG.

mod. 7.5 03 rev.01

FILE: Q03Dd427_428IM-R1_Schemi remotizzazione.dwg