VISTA DALL'ALTO SPALLA A

SCALA 1:50

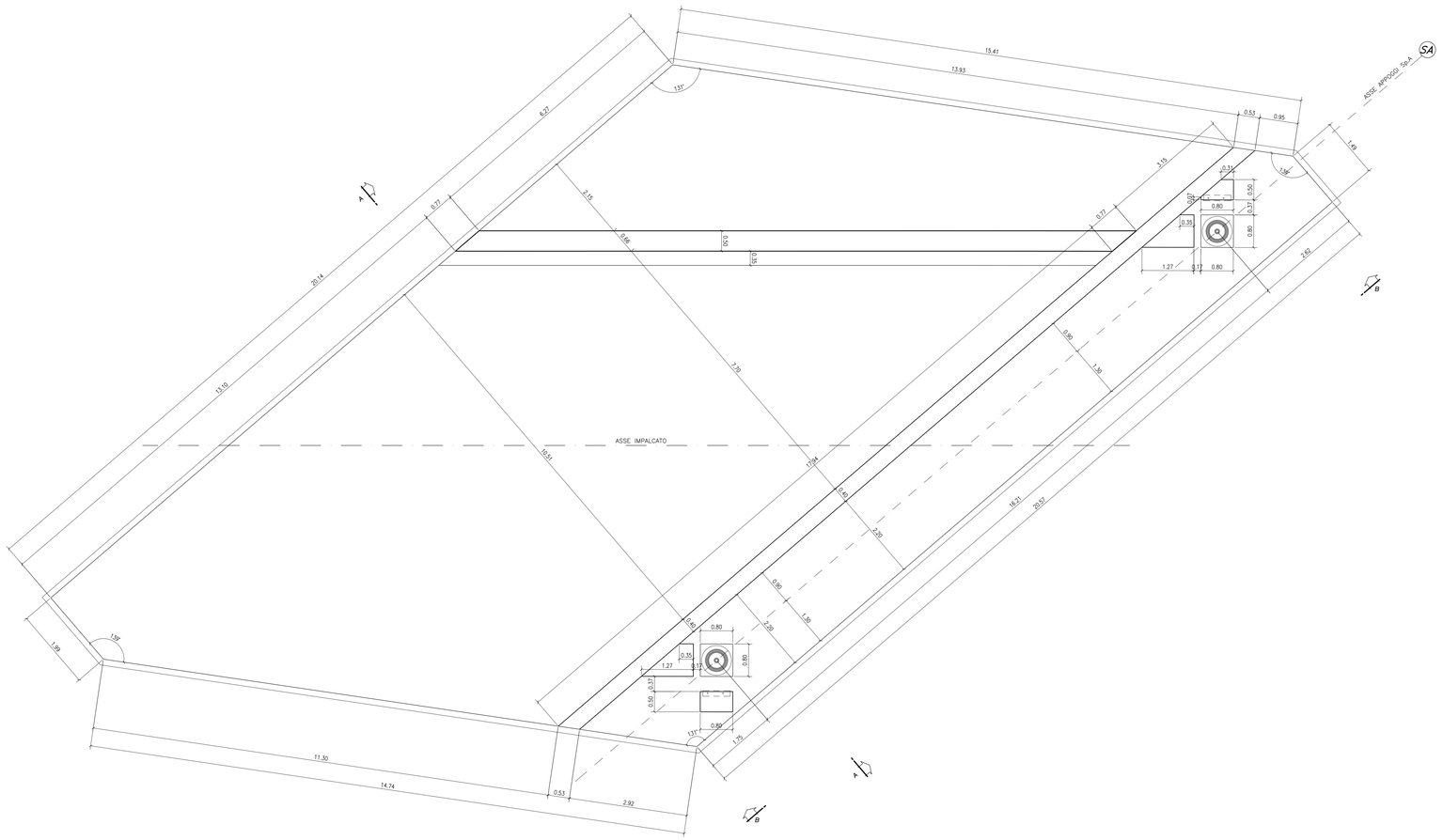

VISTA B-B SPALLA A

SCALA 1:50

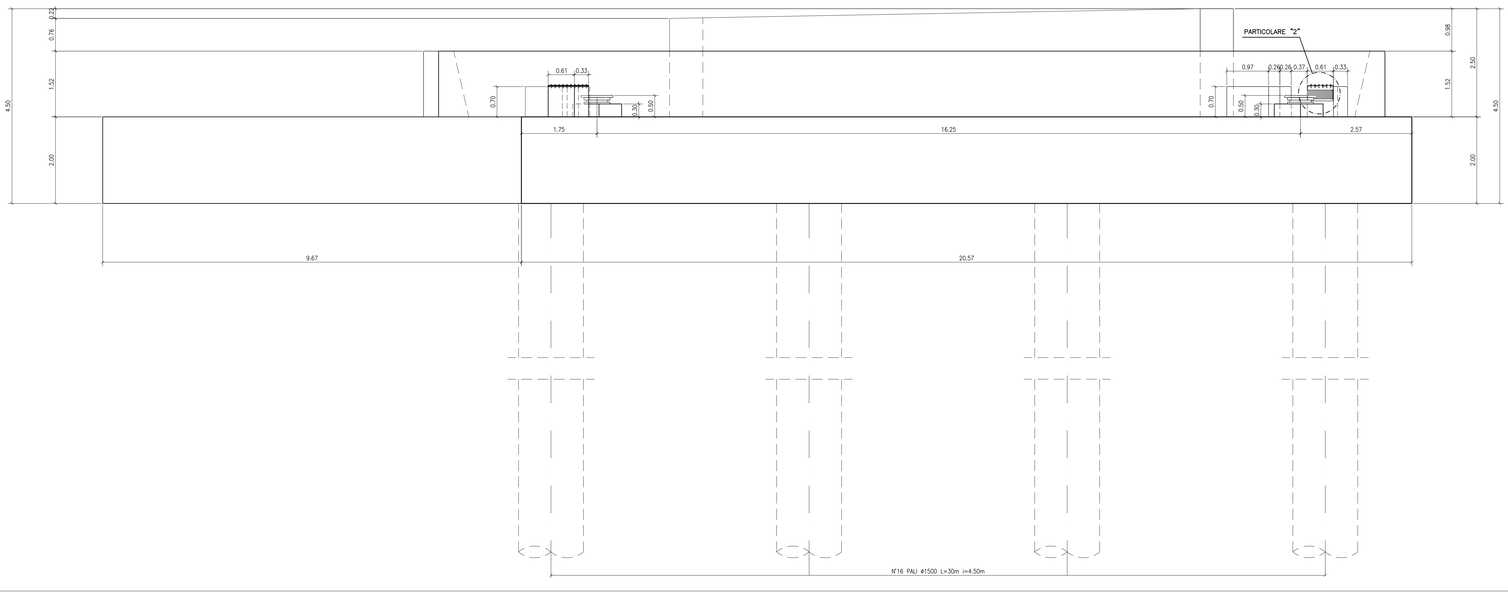

PARTICOLARE 2 – PIANTA

SCALA 1:10

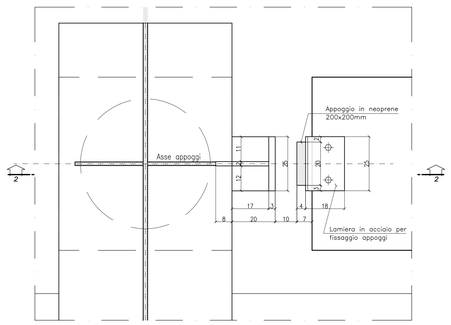

PARTICOLARE 2 – SEZIONE 2-2

SCALA 1:10

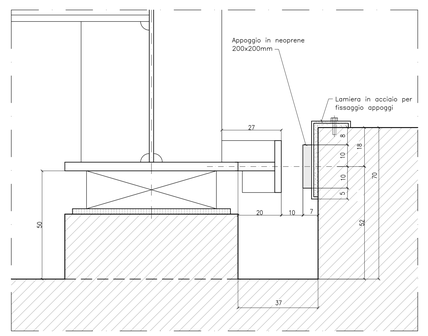

NOTE:

PER LA TABELLA MATERIALI SI RIMANDA ALL'ELABORATO Q03Dd116IT00R0

NOTE:

Sarà cura dell'affidatario della progettazione esecutiva verificare la rispondenza tra quanto previsto dal presente PD e il reale stato dei luoghi.

RegioneLombardia
Direzione Generale Infrastrutture e Mobilità

FERROVIENORD
FNM GROUP

NORD_ING
FNM GROUP

CODICE COMMESSA	LIVELLO PROGETTAZIONE	D.P.R. 207/10	PROGRESSIVO ELABORATO	CATEGORIA OPERA	NUMERO OPERA	REVISIONE	SCALA
Q03	D	d	159	OA	- -	R0	Varie

AMMODERNAMENTO E POTENZIAMENTO DEL
NODO DI BOVISA - COMUNE DI MILANO
Progetto definitivo

ELABORATI GRAFICI
PONTE FERROVIARIO SU LINEA RFI
CARPENTERIA SPALLA A - Tav. 2 di 2

Revisioni	Data	Descrizione	Redatto	Controllato
3		-		
2		-		
1		-		
0	Ott. 2020	Prima emissione		

NORD_ING
NORD_ING S.r.l.
IL DIRETTORE TECNICO
Ing. Antonella Volta

FERROVIENORD
FERROVIENORD S.p.A.
DIREZIONE SVILUPPO INFRASTRUTTURA
IL DIRETTORE
Ing. Marco Mariani

Progettista
NORD_ING
FNM GROUP
Ing. Ing. Luca Borghi
n° 2507
ORDINE INGEGNERI DELLA PROV. VARESE

Collaborazione
RTP:
Mandataria
Ing. Attilio Marro
Dir. Ing. Tonino Mirin - 5626J
Mandante
E&G Engineering & Graphics S.r.l.
Ing. Giampiero Martino
Dir. Ing. Bruno Mirin - 423691

REDATTO	CONTROLLATO	APPROVATO	DATA
CODICE ARCHIVIO COLLABORATORE			AGG.

FILE:

mod. 7.5 03 rev.01